RAADIO

E. Ü. L.
„Eesti Ühistrükikoda“
TALLINN, Lai 41
Soodsaim trükkimiskoht

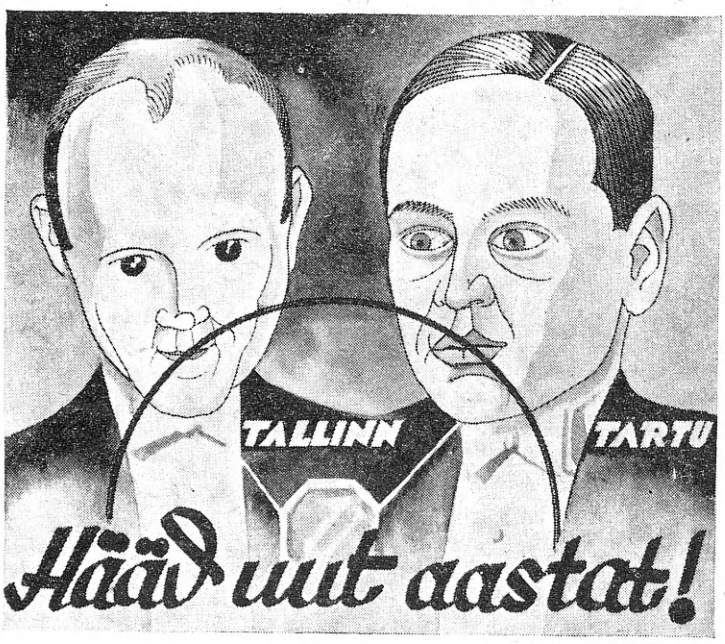

Ringhäälingu „halloomehed“
F. Moor (Tallinn) **ja ins. E. Mägi** (Tartu)
soovivad kuulajatele **head uut aastat**

TELE FUN KEN

Nr. 3 **4.—10. jaanuarini 1931** **Hind 10 s.**

„Raadio“ lugejaile

Ajakiri „Raadio“ on raadiohuviliste poolt leidnud ootamata sooja vastuvõttu. Ilmunud nr. üksikeksemplaride müük on olnud üle maa niivõrd elav, et paljudes kohtades kõik eksemplarid paari päevaga maha müüdi, ja nüüd ka täiendavalt väljasaadetud eksemplarid on realiseeritud. Ka posti kaudu tellimisi tuleb iga päev rohkel arvul.

See tiivustab ajakirja väljaandjat ja toimetajaid kõike võimaliku tegema, et ajakiri võiks välja areneda oma lugejate soove täiel määral rahuldavaks.

Toimetus palub „Raadio“ lugejaid lahkesti teatada oma soovidest ajakirja kohta, et võimalik oleks ajakirja toimetamisel nendega arvestada, kuivõrd seda olud lubavad.

Ühtlasi teatame, et ajakirja tehnilise osa toimetus on nõus ajakirjas seletusi andma ja vastama sissesaadetud raadiotehnilistele küsimustele.

Samuti loodame, et raadiohuvilised ei jäta kasutamata võimalust omi mõtteid avaldada „Raadio“ „lugejate-nurgas“, mida kavatseme sisse seada.

Lugejate ja toimetuse tihe koostöö on eelduseks, et „Raadio“ välja kujuneb tähtsaks teguriks Eesti raadioasjanduses.

Head uut aastat!

„Raadio“ toimetus.

Selma Lagerlöf kõneleb raadiosse

Laul raadiosse

Jema Traupõld

Mu unistusi ilma suurde kannab
taul, maa ja mere sinikangastus.
Mu laulu hõiskeid südamele annab,
suur igatsuse kirg ja kannatus.

Kes oled kuulaja, kas mõistad laulu,
kui sulle heliseb mu nukker viis?
ma sellest valust hõiskan, laulan palju
jah sulle, tundmatule laulan siis.

Sind tuhandeid, kel laulan, hõiskan, naeran,
sest üks on veri, üks on süda meil,
üks maa me ihudele mulda annab,
kas oled noor ehk vana, laulan teil.

Mu laulu kuulge, hõisata nii tahan,
ei nukrus mahu rinda, rõõm on kõik.
Sa tundmatu, kel sõnad võõraks jäävad,
sind kutsub kaasa minu laulu hõisk.

OLGA KALLIWODA

27. detsembril köitis paljude kuulajate tähelepanu solist, sopran, pr. Olga Kalliwoda, kes oma maheda häälega, ungarliku temperamendiga ja virtuoosliku esinemisega Europa kõigis suuremates saatejaamades esinedes võitis paljude südameid. Avaldame siin pr. Kalliwoda pildi, mis piltraadioga on edasi antud.

Lugege Raadiot

RAADIO

Toimetuse aadress: NÕMME, Nurme 16. Telefon 259
Talituse aadress: TALLINN, Lai 39. Telefon ETK 32

ESITUS TARTUS: PROMENADI TÄNAV 6-5. TELEFON 1-57

Tellimise hind:		*Kuulutuste hind:*
aastas . .	Kr. 4.50	kuulutuste osas 6 senti mm
6 kuud .	„ 2.40	teksti eel 8 „ „
3 „ .	„ 1.20	tekstis 10 „ „
1 „ .	„ 0.40	saatekavas 12 „ „
Tellimisi võtavad vastu kõik postkontorid		Hind arvatud kuulutuste veeru laiuse järele

Mehaaniline kultuur ja raadio

Rasmus Kangro-Pool (Järg)

Raadio on värskemaid leiutisi meie tänapäeva mehaniseerunud kultuuris.

Kui ta meile tuli mõne aasta eest, siis muidugi me ei kujutanud enestele ette tema edaspidist suurt arenemist ja levimist. Nüüd on ta üsna odavalt kättesaadav kõigile. Inimene istub oma toakeses, keerab kruvisid ja saab ühenduse kogu maailma saatejaamadega. Ta võib kuulata muusikat, päevauudiseid, kõnesid, teatriettekandeid, olles oma koduse elu mugavuses. See tundub otsekui hüppena kummalisesse, et meie keset kolga üksildust, kus pori pärast majast sammugi ei saa eemale, hõlpsasti ühenduse saame ümbritsevate kultuurielu tsentrumitega, et kuulata, mis sealt pakutakse.

Meie näeme raadio suurt harivat tähendust. Tavaliselt palju kuhugisse saali ei mahu üle tuhande inimese, et kuulata kõnelejat, kuulata muusikat jne. Raadio abil kuulajaskond võib tõusta sadadesse tuhandeisse. Me saame kõik teada, mis kõnelejal öelda oli.

Kohe me näeme aga siin ka vahet elava kõneleja kuulamise ja raadio kuulamise vahel.

Elav kõneleja meie ees võib meeleolusid luua, võib südameisse tuld paisata, võib suurt tunnete dünaamikat sünnitada. Raadiost tulevad sõnad nagu hauatagusest; see annab meile sisu, paneb mõtlema, aga jätab rahuliseks. Masinas jääb midagi puudu, mis elava inimese juures sagedasti on väga oluline. Masin tõmmab peale mingisuguse varju kõigele, mis ei tule mõistuse, vaid tunnete regioonest.

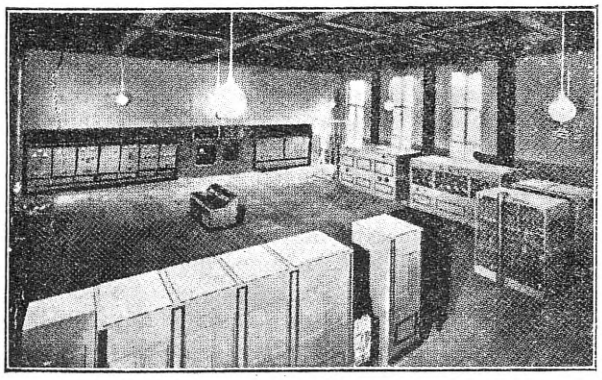

Heilsbergi saateruum

Aga vaatamata sellele kõigele, raadio ometi ei kaota suure vahetalitaja väärtust, sest tundemomendid pole ainuõiguslikud — määratu kaal, võrdne kaal on ju mõistuse momentel.

Muusikaliste paladega seisukord kujuneb siiski natukene teistsuguseks.

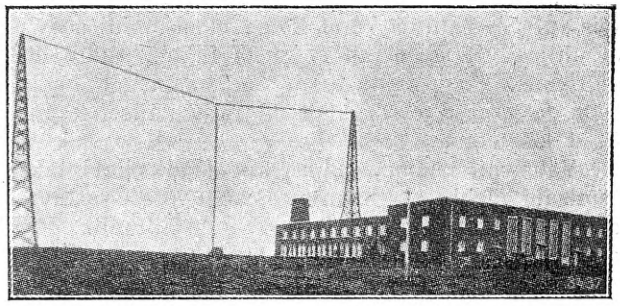

Heilsbergi uus saatejaam

Kahtlemata osa ülalavaldatust varjust jääb siingi maksma. Midagi seda hauatagust tuimendab ka muusikalisi ettekandeid.

Aga muusika pole üldse kunst, mis oleks masinata mõeldav. Metall on siin ikka vahemeheks. See pill, instrument nimelt. On instrument halb, siis kõige hingestunum kunstnikki ei too sealt häid helisid välja. Ega meie ei saa enam võrrelda neid helisid, mis tulid klaverilt, millistel vanad suured klassikud oma helitöid mängisid, ja neid, mis saame tänapäeva klaveril. Masin — instrument on täienenud!

Heliteos raadio kaudu sünnib kahe masina — instrumendi ja raadio kaudu. Muidugi osa helide väärtusest läheb teises masinas ja õhustiku meeleolus kaotsi. Ja käriseb vahel ning pragiseb ja kiunub, on vaikne vahel liialt ja vahel väga tugev. Aga me saame ikkagi helisid ja me saame osa sellest, mis muusikas kaunit ja ülevat sünnib.

Raadio koos kinoga on inimese ellu toonud palju elavust. Eriti just maa ja väikeprovintsi elanikud tunnevad endid avaramas ümbruses ja sidemes palju ja väga paljuga, millega nad muidu

kunagi ei puuduks kokku. Inimene üksilduses närbub ja ka ta hing jääb kitsaks. Nüüd masinad temale osaltki võimaldavad vabanemist oma kolgakese kitsusest ja annavad tundmuse, et oled inimene, kelle ümber palju sünnib ja millest kõigest tahaks olla osasaamine nii kaasatöötamise kui ka kasutamise mõttes.

*

Raadio suurt tähtsust ja tema mõjuvõimu õieti hinnates on tema saatejaamad kõikjal palju rõhku panema hakkanud sellele, mida nemad saadavad. Nii nagu iga kultuuriline organisatsioon, kirjastus või selts hoolitseb, et oleks tegevust, aga ühtlasi ka et tegevuse *sisu* seisaks üsna kõrgel tasapinnal. Iga hea ärigi teab, et odava kvaliteediga kaup kõrgete hindadega küll ajutiselt annab üsna häid tulusid, aga siis järsku vajub kokku. Ja nii on ikkagi pankrott majas. Tark ärimees ei püüa saada jõukaks üleöö, vaid samm-sammult, pakkudes võimalikult head kaupa ja kasvatades enesele väga suure ostjaskonna, saab ta pika peale enesele väga jõuka püsivuse.

Raadio saatejaamad suuremalt jaolt on aktsiaühisused. Ja ühtlasi kultuurasutused. Nendel peab olema hea instinkt pakkuda mõõdukalt seda, mis turg — kuuljaskond kõige meelsamini soovib, ja ühtlasi, et see pakutav oleks ikkagi rahuloldavalt hea. Peale selle tuleb saatejaamadel hoolitseda selle eest, et aegajalt odavamamaitselist publikut kasvatada.

Välismail näeme, kuidas kõnelejaiks kutsutakse kuulsaid mehi, et pakutav kokkuvõte vastavast ainest oleks kõigiti garanteeritult asjatundlik. Muidugi on kõnede aine igati väga mitmekesine, nii nagu kuulajaskond on väga mitmekesine.

RUDOLF PALM
esineb neljap. 8. skp. sümfoonia kontserdil Mendelsohni viiuli kontserdiga.

Muusikalises osas väga hoolitsetakse selle eest, et *orkester* oleks kõigiti eeskujuline. Me teame, et väikeste orkestritega midagi pole peale hakata suurejoonelise sümfoonia muusika juures. Poolik, nõrk käperdis saab siis nendest helidest, mis looja poolt oli mõeldud. Ja teostamine? Kui raadio kui vahemasin mitmesuguseid takistusi teeb nii kui nii, siis olgu vähemalt teostamine saatejaamas kõigiti eeskujulik. Nii võime välismaade saatejaamade teadaandeist väga sagedasti lugeda, kuidas seal kuulsaid dirigente kutsutakse üksikuid teoseid juhatama. Nii on rahvusvahelisel suurearvulisel publikul võimalus kõigiti väga virtuooslikku muusikat kuulata.

Meie toimetaja, ta sigarid ja piip, kõik tõmbasid sügavalt hinge, kui viimane korrektuur loetud oli

Samuti väga tähtis on eeskava sisu. Meie ei hakka siin defineerima, aga me teame küll mõisteid kõrgest muusikast ja kergesisulisest muusikast. Tantsupalad, romansid, opereti lõbus muusika on ju vägagi kena, aga ega selle kuulamisega muusikalist peenmaitset arendada ei saa. Saatejaamad korraldavad selle kõige kõrval (mida muidugi on ka vaja) palju sümfooniaõhtuid, terveid oopereid teaatreist antakse edasi ja solistid kannavad ette kuulsaid aariaid. Samuti korraldatakse kuulsate heliloojate eriõhtuid, teatud rahvaste muusikaõhtuid jne. Nii on programm kuidagi seotud süsteemiga, arendava ja kasvatava tendentsiga.

Ärgem mõistkem mind ekslikult, nagu peaksin ma ringhäälingute saatejaamadele õigeks vaid ainult sarnast kõrgekvaliteediga eeskava. Ei sugugi mitte. See jääb ideaaliks, aga ideaalid kunagi ei teostu. Saatejaam peab arvestama, et tema kuulajaoskond pole mitte kvalifitseeritud inimesed, vaid et siin on tegemist peamiselt keskpärase maitsega. Ja nii nagu mass suurema innuga tungib operettidele ja tantsupidudele ning lõbustuskohtadesse, nii ka raadio juures kuulab seda publikut rohkem. Tema otsib omakohast. Aga ärgu raadio kõnelgu enesest kui kasvatavast kultuurfaktorist, kui tema peaaegu täiesti unustab oma kasvatavad ülesanded, valitud programmi. Me näeme teatreist, kuidas need publiku väärtuslikust ära võõrutavad, kui nad laskuvad täielikult madalamate huuvide rahuldamisele. Kõike tuleb anda paraja mõõdu järele, ja programmis vahete pealgi näidata kasvatavaid püüdeid.

Vahva Vuntsmann paneb antenni üles

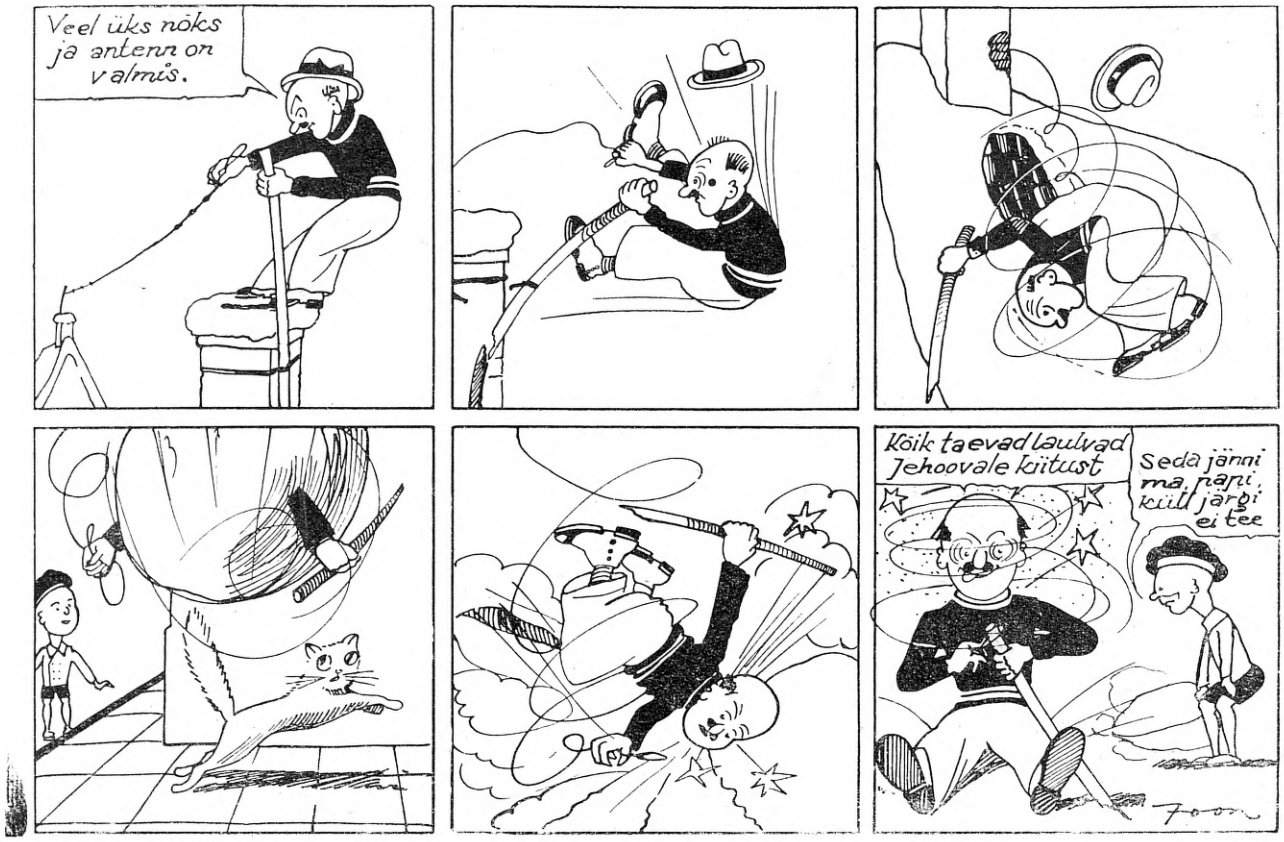

Äremärkusi arvustusele

„Muusikalehe“ k. a. Jõulualbumis arvustajl ringhäälingu saatekava R. Kangro-Pool, väbendades oma seisukoha juba pealkirjas: „Meie ringhäälingu programm on nõrk“.

Mainitud artiklist loeme muuseas:

„Kui vaadelda meie Ringhäälingu saatekava viimasel ajal, siis paraku on tundmus, et siin seisukord pole kiiduväärt. Ei, see on koguni kurb ja koosneb kõigest keskpärasest ja juhuslikust.

Veel nüüd üsna hiljuti pidas saatekava-komitee koosoleku, kus juhiti tähelepanu eeskava nõrkusele. Väga õieti öeldi, et 12-liikmelise orkestriga osutub võimatuks tõsisemate muusikatööde ettekandmine. Ja samal ajal, kui muis mais raadiosaatejaamade orkestreid suurendatakse, on meil valitsend järjest vähendamise tendentsid. Et sarnane näht mõjub halvasti ettekandeile, ärritab muusikainimesi ja kasvatab raadio vastu pettumust ning tüdimust, on selge kõigile.

Aruandeist näeme, et Ringhäälingu sissetulekud on üsna suured ja käesoleval aastal kasvand tublisti. Ringhäälingu juhatus peaks seda arvestama ja suurendama oma orkestri koosseisu. Muidu ei saaks meie muusikasõbrad enam tõsiselt võtta raadio-juhatuse tegevust. Meelepahagi oleks väga õigustatud.

Tehniliselt üsna puuduliku edasiandmise kõrval Ringhäälingu juhatus teenib etteheiteid ka oma eeskavaga. Ja üsna tõsiseid etteheiteid.

Toome siin väikese ülevaate selle eeskava kohta oktoobris.

Nii mängiti: kergesisulisi palasid (valsse, marsse ja muid sarnaseid) umbes 100; segasisulisi (süite, üksikuid avamänge) umbes 40: ooperi- ja balletimuusikat 15; nimetamisväärset klassikalist muusikat vaid — muu-seas — *ainult paar pala;* üle 30 tunni on tehtud grammofonimuusikat; sageli on eeskavakorras antud ka tantsumuusikat, rääkimata õhtuseist ülekandeist lokaalidest. („Raadioleht“ 1930, nr. 40, 41, 42, 43).

Ülaltoodu juures ei ole arvestatud avalikke raadioõhtuid, mille eeskavad on enamasti ikka hästi kergekaalulised.

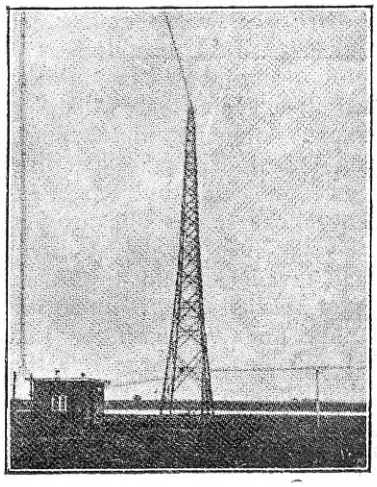

Heilsbergi saatejaama antennimast

Sarnasegi kava koostamisel näeme veel äärmist maitsevaesust selles, et palade järjestus on sisult väga vastolus. Nii tundub päris kurioosumina, kui Bach'i klassikalise aaria kõrvale satub mõni kergesisuline lokaalipala, või Beethoveni'i kvarteti järel mängitakse Strauss'i valssi või mõnd igavesti leierdatud „Neegri unelmat".

Peame märkima, et eesti muusikat ei kohta eeskavas üldse, kuigi sel alal oleks mõningaidki võimalusi (soololaul, koorilaul, klaveripalad j. n. e.)".

R. KANGRO-POOL: „Nõrk on see ringhäälingu kärakas. Olen harjunud tarvitama aiva kõvemat sorti.

Edasi toob R. K.-P. näiteid Soome ja Läti ringhäälingute saatekavadest, kuidas need sisaldavad rohkem tõsist muusikat, ooperisi, koorikontserte jne.

Edasi loeme:

„Ei salga, et siin näiteks toodud andmed pole küllalt täpsaimad (iga numbrit mainides), aga nad näitavad küllalt selgesti, et nii raadio kuulajail kui ka komiteel on küllalt põhjusi tõsta häält selle leiguse ja ükskõiksuse vastu, mis valitsemas meie Ringhäälingu juhatuses hää ja maitseka eeskava koostamise suhtes".

Olles kaugel arvamisest, et meie ringhäälingu saatekava on hea, on siiski asjaolusid, mis sunnivad selle arvustuse puhul tegema mõned ääremärkused.

Hra K.-P. võtab andmed ringh. saatekava kohta ajalehist. Kuid tegelikult sünnivad ooperite, operettide, sümfoonia- ja koorikontsertide jne. ülekanded ilma saatekavas välja kuulutamata, s. o. saatekava ootamata muudatustena, ja seda vastavate kokkulepete põhjal „Estoniaga" ja teiste asutustega, kes neid kontserte jne. korraldavad. Põhjused selleks tohiks olla arusaadavad. Sellepärast ei ole õige viis arvustust rajada lehtedes ilmunud saatekavadele. vaid tuleks aluseks võtta *ringhäälingu päevaraamat,* mis üksikasjaliselt sisaldab kõike, mida *tegelikult* on raadio teel edasi antud. Nii on ka oktoobris rida kordi üle kantud asju, mida arvustuses eitatakse.

Loodetavasti on juba lähemal ajal võimalik avaldada kokkuvõtet ringh. 1930. a. saatekava kohta, millest selgub, mida ja kui palju on ringh. aasta jooksul suutnud pakkuda.

Siinkohal tähendaksin niipalju, et ringhääling on juba aastaid edasi annud kõik „Estonia" sümfoonia- ja rahvakontserdid (ühendatud „Estonia" ja ringh. orkestrite poolt), ooperid, enamik operette, paremate kooride kontserdid jne.

Ooperite jne. ülekandeid on Soomes ja Lätis, samuti ka mitmel pool mujal rohkem kavas juba selle tõttu, et neid seal teaatrites (ooperimajades) rohkem ette kantakse. Nagu meie teaatri võimalused sellel alal on rohkem piiratud kui Soomes ja Lätis, nii ka ringhäälingul. Ka ei lase eesti olud end võrrelda ei Soome ega Lätiga ringh. rahaliste ressursside poolest. Läti ringhäälingul on ligi 30.000 abonenti, märksa kõrgema abonentmaksuga kui meil, kusjuures ringh. tuludest ei lähe midagi riigi üldtuludeks nagu meil; Soome ringhäälingu sissetulekud on aastas ligi 1 miljon krooni, millest poole omale saab O/Ü „Yleisradio" saatekava jaoks, kuna ülejäänud poolega riik üleval peab 7 saatejaama. Meie ringh. 160.000 kr. üldtulust aastas läheb üle 35.000 kr. riigile, ülejäänud summaga tuleb ülevalpidada ja amortiseerida kaks saatejaama, ning anda saatekava. Kõrvalseisjal ei saa olla aimu sellest, milliste pingutustega on saavutatud meil senised tulemused. Muidugi on meie lootused rajatud paremale tulevikule. Suurenevad tulud, paraneb ka programm, nagu see on olnud ka seni, vaatamata sellele, et uue saatejaama töölehakkamisega väga suurelt tõusid saatejaamade kulud. Hra R. K.-P. väljendus meie ringhäälingu „tehniliselt üsna puuduliku edasiandmise" kohta paneb küll tahtmatult mõtlema, et siin arvustaja on sattunud arvustama asja, millest tal nähtavasti on vähe aimu. R. Ringh. saatejaamad ja nende tegevus ei ole halvemad, kui see on näit. eeskujuks toodud Lätis või Soomes. Et Lahti jaam on

Mitropoliit Aleksander jutlustab kolmekuningapäeval

Jänesejaht jaanuaris

— *Palun, laske, härra . . .*
— *Pidage, pean enne jahikalendrist järele vaatama, kas ei ole raadiojäneste laskmine parajasti keelatud.*

võimsam Tallinna jaamast, see ei saa olla sarnase väljenduse aluseks arvustaja poolt. Tõsi, Tallinna jaama segavad teised jaamad, kellel on samad või liiga lähedased lained (praegu Torino ja Limoges, varem ka Montpellier, Falun jne.), siis on see asjaolu, mis ei olene meie ringhäälingust ega tema tegelastest, ega ei kuulu ka „tehniliselt puuduliku *edasiandmise*“ alla.

Tagasi tulles saatekava küsimuste juurde, tähendaksin lühidalt järgmist:

1) orkestri koosseisu oli R. Ringh. sunnitud vähendama k. a. sügisel *kokkuhoiu vajadusest.* Ringh. orkester algas 4 a. eest tegevust triona, ja koosnes alles ülemineval aastal 9 liikmest. Esimesel võimalusel suurendakse jällegi koosseisu. Nii ei vasta tõele, et meil ringh. orkestri suhtes „on valitsend järjest vähendamise tendentsid“.

Ei tule aga unustada, et on veel küllalt Euroopaski raadio-orkestreid, kes ei koosseisult ega võimeilt ei ületa meie ringh. orkestrit, ja Soomeski oli see alles aasta eest 18 meheline, kuna paari aasta eest vastas vaid meie praegusele orkestrile.

2) Kuna ringhääling meil ei kuulu riigi poolt subsideeritavate asutuste hulka, nagu on seda näit. teaatrid, tuleb temal ka saatekava koostamisel märksa rohkem arvestada kuulajate, s. o. *abonentide enamuse soovidega.* Sellep. tuleb saatekava koostamisel paratamatult keskteed otsida mainitud soovide ja ringh. n. ö. muusikalis-kasvatuslikkude ülesannete kooskõlastamisel. Tuhanded kirjad abonentidelt iga aasta ja ankeetlehtede vastused nõuavad rõhuvas enamuses *kerget* muusikat. Enamik heidab praegugi ette, et ringhäälingu saatekavas on liiga palju klassilist ja tõsist muusikat. Ei saa vägise kuulajaskonda üle öö ümber kasvatada. Ringhääling võiks kõige oma tõsise kavaga jääda „kuivale“. Iseloomustavaks näiteks võiks olla alles hiljuti „Estonia“ sinises saalis korraldatud kammermuusika õhtu, kus kavas oli väga kaalukas, tõsine muusika, ning esinejateks eesti parimad jõud sellel alal. Publik koosnes paaristkümnest „asjaarmastajast“, vaatamata hoogsale reklaamile...

3) Uudiseks on, et hra K.-P. ringhäälingu saatekavas üldse ei leidnud eesti muusikat. Minu teades on seda seal ikka olnud, kuivõrd seda üldse on olnud senna paigutada. Ringhäälingu tegelastel on tihti olnud kartus, et eesti helitööd nende piiratud arvu juures ja sagedase kordamise tagajärjel võivad muutuda tüütavaks.

4) Ringh. saatekava koostamisel on juba aastate jooksul olnud põhimõtteks, et paaril õhtul nädalas (enamalt jaolt teisip. ja reedel) pakkuda tõsist ja klassikalist muusikat, teistel päevadel kergemat. Üsna sagedasti korraldakse üksikute heliloojate tööde kontserte, samuti rahvuslikke muusika-õhtuid jne.

Puudutatud küsimusi on nii palju, et lehe ruum ei võimalda korraga kõigi juures peatuda. Loodan võimalust leida mõne küsimuse juurde edaspidi tagasi tulla.

Lõpuks tähendaksin, et *asjalik* arvustus on tervitatav, kuid arvustaja peab vaid asjalik.

K. Reinmann.

Toimetuselt: et võimalust anda ringhäälingu tegelastele väljendada ka omi seisukohti, oleme ülaltoodud ääremärkustele ruumi annud.

K. Tamberg, Raadio Ringhäälingn vicepresident ja „varakantsler“

Saatejaamade nimestik.

Saatejaama nimi	Laene pikkus	Kilo-hertz	Vastuvõtja seadmine		
Flensburg	218,5	1373			
Helsingfors	221,4	1355			
Cork	224,4	1337			
Aachen	227,4	1319			
Münster	227,4	1319			
Köln	227,4	1319			
Kiel	232,2	1292			
Lodz	233,8	1283			
Nürnberg	238,9	1256			
Belfast	242,3	1238			
Abo (Turku)	245,9	1220			
Säffle	245,9	1220			
Pietarsaari	245,9	1220			
Linz	245,9	1220			
Kassel	245,9	1220			
Eskilstuna	245,9	1220			
Cartagena	245,9	1220			
Blömendal	245,9	1220			
Triest	247,7	1211			
Prag II	249,6	1202			
Almeria	251,5	1193			
Leipzig	253,4	1184			
Toulouse PTT	255,3	1175			
Horby	257,3	1166			
Gleiwitz	259,3	1157			
London II	261,3	1148			
Morawska Ostrawa	263,4	1139			
Lille PTT	265,5	1130			
Barcelona	266,2	1127			
Oviedo	267,6	1121			
Kaiserlautern	269,8	1112			
Rennes PTT	272	1103			
Turin	273,2	1094			
Königsberg	276,5	1085			
Bratislawa Ferisy	278,8	1076			
Kopenhagen	281,2	1067			
Innsbruk	283,6	1058			
Stettin	283,6	1058			
Magdeburg	283,6	1058			
Berlin O.	283,6	1058			
Montpellier	286	1049			
Radio Lyon	286,8	1046			
Newcastle	288,5	1040			
Plymouth	288,5	1040			
Liverpool	288,5	1040			
Hull	288,5	1040			
Edinburg	288,5	1040			
Dundee	288,5	1040			
Bradford	288,5	1040			
Bournemuth	288,5	1040			
Viipuri	291	1031			
Kosice	293	1022			
Limoges	295,3	1016			
Tallinn	296,15	1013			
Hilverstum	298,8	1004			
Aberdeen	301,5	995			
Bordeaux-Lafayette	304,5	986			
Agram (Zagreb)	307	977			
Cardiff	309,9	968			
Krakow	312,8	959			
Marseille PTT	315,8	950			
Bremen	315,8	950			
Basel	318	943,3			
Dresden	318,8	941			
Göteborg	321,9	932			
Breslau	325	923			
Poznan	334,8	896			
Louvain	338,2	887			
Brno	341,7	878			
Strassburg	345,2	869			
Barcelona	348,8	860			

Saatejaama nimi	Laene pikkus	Kilo-hertz	Vastuvõtja seadmine		
Graz	352,5	851			
Vilno	354,2	846			
London I	356,3	842			
Mühlacker	360,1	833			
Stuttgart	360,1	833			
Bergen	364,1	824			
Fredrikstadt	368,1	815			
Hamburg	372,2	806			
Manchester	376,4	797			
Genua	380,7	788			
Lwow	380,7	788			
Radio Toulouse	385,1	799			
Frankfurt a/Main	389,6	770			
Bukarest	394,2	761			
Glasgow	398,9	752			
Bern	403,8	743			
Kattovice	408,7	734			
Dublin	413,8	725			
Berlin	419	716			
Madrid	424,3	707			
Charkov	426	704,2			
Belgrad	431	696			
Stokholm	435,4	689			
Room	441,2	680			
Paris P.T.T.	447,1	671			
Upsala	453,2	662			
Pori	453,2	662			
Tromsoe	453,2	662			
Danzig	453,2	662			
Zürich	459,4	653			
Tartu	470	648			
Langenberg	472,4	635			
Daventry 5GB	479,2	626			
Praha	486,2	617			
Milano	500,8	599			
Brüssel	508,5	590			
Vien	516,4	581			
Riga	524,5	572			
München	532,9	563			
Sundsvall	541,5	554,9			
Budapest	550,5	545			
Augsburg	559,7	536			
Hannover	566	530			
Freiburg	569,3	527			
Ljubljana	575,8	521			
Lausanne	678,7	442			
Minsk	700	428			
Moskva	720	416			
Genf	759,5	395			
Oestersund	770	389			
Charkov	938	320			
Leningrad	1000	300			
Basel	1010,1	297			
Oslo	1071,4	280			
Huizen	1071,4	280			
Kalunborg	1153,8	260			
Stambul	1200	250			
Reykjavik	1200	250			
Baden	1223,5	244			
Moskva WZSPS	1304,3	230			
Motala	1348,3	222,5			
Tunis	1350	222,2			
Varshav I	1411,8	212,5			
Eiffelitorn	1445,8	207,5			
Moskva	1481,5	202,5			
Daventry 5 XX	1554,4	193			
Angora	1595	188			
Königswusterh.	1634,9	183,5			
Radio Paris	1724,1	174			
Lahti	1796,4	167			
Hilversum	1875	160			
Kovno	1935	155			

Europa saatejaamade saatekavad

4.—10. jaanuarini 1931.

Saatekava lugejaile.

Arvestades möödunud numbri kogemustega, on toimetus püüdnud saatekava osa parandada. Saatekava trükitakse nüüdsest peale nädalapäevade järjekorras. Jaamade nimed on nüüd enam silmapaistvamaks tehtud, joontega eraldatud. Kui mitmel saatejaamal üksseesama saatekava on, siis on vaid pühapäevases saatekavas kõik jaamade nimed äratrükitud, kuna teistel nädalapäevadel ainult peajaama nimetust korratakse. Iga jaama nimetuse kõrval on kaks arvu, esimene tähendab laine pikkust meetrites, teine — võimet kilovattides.

Püüdsime käesolevas numbris jaamade arvu suurendada ja programme Eesti olude kohaselt tuua. Muidugi pole käesoleva numbri saatekava kuju veel lõpulik, teda püüame veel palju parandada ja täiendada — lugejate lahkel kaasabil loodame aga õige pea ka sellega valmis saada.

Toimetus.

Pühap. 4. jaan.

Tallinn 2961, / 10

10.25 Jumalateenistus Toompea kirikust. Jutlustab õpetaja **L. Raudkepp**
12.15 põllumajanduslik kõne
12.45 põllumajanduslikke teateid
13.00 grammofonimuusika
14.00 lugemistund (esineb **Ants Lauter**)
14.30 noortetund (korraldab Noorkotkaste Tallinna Põhja Malevkond)
15.00—16.00 Vahitorni seltsi kõned
15.00 „Ennustus“ (Inglise ja Vene keeles)
15.30 „Vartija, paljonko on yötä kulunet?“ ins. K. v. Hartman Härteva (Helsingist)
17.00 teated
17.10 „kella 5 tee“ muusikat grammofoni plaatidelt
18.15 töötund lastele (peab **onu X**)
18.45 vana tantsumuusika (**Salong, Oja, Kärt**)
19.15 päevauudiseid
19.25 ilmateade Tartust
19.30 **Kontsert.** Juh. A. Krull. Orkestri ettekandes möödunud nädala kaunimaid palu. Vahepeal solistid: **Ida Aav-Loo** (sopran) **Karl Kukk** (klarnett)
21.15 tantsumuusika grammofoni plaatidelt

Tartu 0,7

10.00 jumalateenistus Maarja kirikust. Jutlustab õp. **Funke**
12.15 ülekanne Tallinnast
13.00 grammafonimuusika
14.00 ülekanne Tallinnast
17.00 loeng advent. kirikust õp. **Ed. Mägi**
18.15 ülekanne Tallinnast
19.25 ilmateade
19.30 ülekanne Tallinnast
21.15 tantsumuusika gr. plaatidelt

Lahti 1400 / 40

Helsingi 221 / 10

Alaline saatekava igal äripäeval

12.00 Soome panga kursid
10.05 lõunane kontsert
12.30 börsiteated
12.45 päevauudised
18.15 päevauudised
18.59 ajanäitaja õiendus ja ilmateade
19.10, 21.45, 22.00 teadaanded ja päevauudised

12.00 tsello ettekandeid Boris Matrasi poolt
17.00 grammofonimuusika
18.35 puhkpillide orkestri kontsert
20.50 ringhäälingu orkestri ettekanded

Riia 524 / 13

10.00 saksakeelne jumalateenistus
17.00 pealelõunane kontsert
20.05 kontsert. Kavas: Suppè, Giordano, Kant, Valdteufel ja Herbeck
21.30 solistide kontsert. Kavas klaveri ettekandeid. Klaveril Hugo Strauss
22.05 kontsert ringhäälingu orkestrilt
22.30 tantsumuusika kuni kella 24 00

Stockholm 436 / 60

Motala 1348 / 30 *Göteborg* 322 / 10
Hörby 257 / 10 *Bodeu* 1200 / 1
Sundvall 542 / 10 *Malmö* 231 / 1
Östersund 770 / 1

Alaline päevane saatekava:
8.15 võimlemine
8.45 hommikpalve
13.35 ilmateade
13.45 börsiteated
13.55 Naueni ilmajaama ajanäitaja märguanded
22.15 ilmateade
22.20 päevauudised

15.30 sümfoonia-kontsert Stockholmi kontsert-ühingust. Kavas: Stenhammer, N. Berg. M. Pergament ja N. Schönning. Solist Carl Garaguly
20.30 kontserdi ülekanne Lulea toomkirikust
22.40 raadio-fantaasia „Black Bottom“
23.10 viiuli ja laulu ettekanded.

Langenberg 473 / 17

Köln 227 / 1,7 *Aachen* 227 / 0,3
Münster 227 / 0,6

8.00 ülekanne Hamburgist
9.00 hommikkontsert
10.00 kirikukellade mängu ülekanne Trinitatita kirikust Kölnist
10.05 jumalateenistus
12.30 „Meistrid omal alal“. Adolf Busch (viiul) ja Alfred Cartol (klaver) kannavad ette Bach'i ja Liszt'i töid
14.00 lõunane kontsert. Kavas: Mascanini, Heuaerger, Rubinstein, Verdi, Tosti, Scharvenko, Sinding
17.30 vaimulik muusika, ülekanne Gladbach'ist
19.00 lugemistund Willi Schäferdek'i poolt
21.00 rahvakontsert ringhäälingu orkestrilt. Kavas: Elgar, Berlioz, Tshaikowsky, Svendsen, Debussy, Tommasini ja Joh. Strauss'i helitöid lõpuks: teadaandeid ja tantsumuusika kuni kella 01.00

Breslau 325 / 1,7

Gleiwitz 253 / 5,6

9.30 hommikkontsert
10.15 kirikukellade mäng
10.30 hommikkontserdi järg
12.00 evangeeliumi hommikpüha: koor, orel, solistid
13.00 lõunane kontsert, ülekanne Königsbergi saatejaamast
15.10 nõuanded pühapäevaks ja selle kasutamiseks
16.25 lastetund tädi Kitty poolt
17.00 uuem klaverimuusika Josef Wagneri ettekandel
17.45 lugemistund
18.00 ajaviitemuusika
19.30 Bachi kantaate
20.00 ülekanne Königsbergist. Luge-

mistund. Alfred Brust kannab ette oma töid
21.30 ülekanne Berliinist. Kuuldemäng: „Omal jalgel". F. Mendelson
23.30 tantsumuusika

Hamburg 372,2 / 1,7

Kiel 232 / 0,3. *Hannover* 566 / 0,3 *Bremen* 315 / 0,3. *Flensburg* 218,5 / 0,6

8.00 kontsert Hamburgi sadamast, ookeaniaur. „Cap Arcona'lt". Kavas: Rumohr, Mendelson, Meyerbeer, Joh. Strauss j. t.
10.20 jumalateenistus
12.30 hommik-kontsert, ülekanne „Ostermanni" restoraanist
15.15 kontserdi ülekanne Bremenist
16.15 muusika „Wallhof'i" kohvikust
16.45 muusikat
17.15 lugemistund
17.00 M. Georg kannab ette oma töid
18.30 mandolinistide kontsert Hannoveri mandolinistide ühingu poolt
19.30 „Aastavahetus", kaastegev. D.H.V. meeskoor ja sümfoonia orkester
20.00 kontsert. Kaastegevad ringhäälingu orkester ja solistid E. Kroll-Lange ja Lola Fischer, klaveril G. Maasz. Kavas: Smetana, Delibes, Humperdinck, Glasunov, Rossini j. t.
23.00 ilma-, spordi-, ja muud teated
23.30 tantsumuusika

Königsberg 276,5 / 1,7

Danzig 453 / 0,6 *Heilsberg* 275,5 / 75

10.00 jumalateenistus
13.00 kontsert
16.35 grammofonimuusika
17.30 ajaviitemuusika
19.30 Ninke-trio
20.35 kontsert
21.30—1.30 ülek. Berliinist

Varssav 1411,8 / 13,75

11.15 jumalateenistus Poznani kirikust
12.58 ajasignaal fanfaaridel Kraakovist
13.05 ülekanne Kolloseumi saalist
13.50 sümfoonia kontserdi ülekanne Varssavi Philharmoonia saalist
15.20 muusikaline vahepala Lwowist
16.20 muusikaline ülekannc Lwowist
17.20 grammofonimuusika
17.55 grammofonimuusika
18.40 kontsert politseiork. ettekandel, kavas: Moniusco, Strauss, Gounod, Offenbach, Waldteufel, Lincke ja Sousa
20.40 grammofonimuusika
21.30 kontsert
23.15 kontserdi, ülekanne Krakovist
24.00 transleerimine

Königswusterhausen 1634 / 35

12.00 Vanematetund, kõneleb Dr. Hetzer
19.00 Ebausk maarahva seas, kõne
19.30 Inglanna — elukunstnikuna, loeng Dr. Alice Salomonilt
20.30 Lugemistund. Albert Daudistel loeb omi töid

Mühlacker 360 / 75

Freiburg 569,3 / 0,3

11.00 Vanameistrite oreli-helitööd: Toccata G-duur, Ricercare, Echo-Fantaasis, Meins traurens, Passacaglia d-moll, Pavane, Toccata A-dur
12.00 viiuli kontsert
13.00 kontsert Stuttgarti lossiplatsilt
14.15 grammofonimuusika
17.00 pealelõunane muusika ringhäälingult. Solistid: P. Madsen (tenor), Käte Mann (sopran), H. Hanus (tenor), F. Künstner (viiul). Kavas: Smetana, Rossini, Dworak, Masgagni, Gounod, Verdi, Kreisler, Gilber, Benatzky
19.45 lõõtsapilli muusika
21.15 „Marsid ja tantsud"
22.00 Frankfurtist: kontsert ringhäälingu orkestrilt

Praha 486,2 / 5,5

9.00 grammofonimuusika
10.00 ülekanne Bratislaavast
11.00 grammofonimuusika
12.00 ülekanne Brno'st
13.04 lõunane kontsert kaitseväe orkestrilt
14.05 grammofonimuusika
17.00 ülekanne Moravska-Ostravast
20.00 humoristline kontsert
20.30 ülekanne Brnost, kontsert
23.20 ülekanne Mor. Ostravast

Pariis 1724 / 17

15.00 grammofonimuusika
16.00 grammofonimuusika
18.30 „kella 5 tee" muusika
22.00 kontsert: Massenet
23.30 tantsumuusika

Kallundborg 1153 / 10

Kopenhagen 281 / 1,2

15.00 kontsert
17.00 grammofonimuusika
21.00 kontsert: Daani muusika
22.45 klaveri soolod: W. Witkowski
23.15 kontsert kuni 1.30
1.00 kellamäng raekojatornist

Viin 516,3 / 20

11.30 orelikontsert
14.05 kontsert
16.05 kontsert
18.30 kammermuusika
21.10 kuuldemängi „Sinine lind"
22.40 kontsert

Budapest 550,5 / 23

11.00 jumalateenistus
15.00 grammofonimuusika
17.10 kontsert
21.00 kontsert
22.30 solistide kontsert

Daventry 5 XX 1554 / 35

London 261 / 68

17.00 vaimulik kontsert
18.15 kaitseväe ork. kontsert
19.30 klaverisoolod
23.05 kontsert
23.15 J. Miltoni „Comus"

Milano 501 / 8,5

Turin 297 / 8,5 *Genua* 381 / 1,5

16.15 ajaviitemuusika
20.30 kontsert
22.00 ooperi ettekanne

Oslo 1071 / 75

4 1
21.00 orkestri kontsert
23.05 neegrite kvartett
23.35 tantsumuusika kuni 1.00

Leningrad 1.00 / 20

19 40 kontsert
20 10 Instseneerimine orkestriga
21 00 kontsert

Moskva 720 / 20

21.00 transleerimine
22.00 õhtune kontsert

Väljakutse
peale saadame eriteadlase koju raadiot korraldama.
Raadio-Valve, tel. 17-01, Nunne 8

Esmasp. 5. jaan.

Tallinn 296,1 / 10

15.30 päevauudiseid
15.45 ajanäitaja õiendus, kuni 16.30 grammofonimuusika
18.30 teateid ja grammofonimuusika
18.50 päevauudiseid
19.00 ins. **F. Olbrei** raadiovestlus
19.30 ingliskeele tund. Lektor dr. **Peters** (ülekanne Tartust)
20.00 ilmateade Tartust
20.05 kontsert. Kavas tõsist muusikat
21.00 Esperantokeelne nädalakroonika
21.10 kontserdi järg

Tartu 470 / 0,7

14.45 grammafonimuusika
15.30 ülekanne Tallinnast
18.30 grammafonimuusika
18.50 ülekanne Tallinnast
19.30 ingliskeele tund — lektor dr. **Peters**
20.00 ilmateade
20.05 ülekanne Tallinnast

Lahti-Helsingi 1400 / 40

18.00 muusikalise trio ettekanded
19.45 ringhäälingu orkestri ettekanded Kavas; Sousa, Komzak, Offenbach, Sohlström, Honegger, Suppé, Palmgreen, Waldteufel ja Metallo

Riia 524 / 13

17.00 pealelõunane kontsert
21.00 kontsert ringhäälingu orkestrilt Kavas: Vitols, Medins, Zalits, Akuraters, Smetana ja Bobris
22.03 kontserdi ülekanne ooperist
22.35 kontsert kuni kella 23.00

Stockholm 436 / 60

17.00 ajaviitemuusika
18.30 lõõtsapilli muusika
20.30 prantsuse kabaree: Torsten Winge laulud, Pierre Jamet harfimäng ja Tristan Bernardi ettekanded
21.15 kaitseväe orkestri ettekanded
22.40 koorilaulude ettekanded
23.10 tantsumuusika kuni k. 01.00

Köln-Langenberg 472 / 17

8.00 hommikkontsert, kavas: kerge muusika grammofoni plaatidelt
11.15 grammofonimuusika
13.10 grammofonimuusika
14.05 lõunane kontsert ringhäälingu suurelt orkestrilt. Kavas: Dvorak, Massenet, Joh. Strauss, Grainiger, Puccini, ja Svendsen
16.30 lastetund
17.20 noortetund. Teaduslikud loengud Rektor Simon ja Heinz Raaschi poolt
18.00 kontsert ringhäälingu orkestrilt. Kavas: Döring, Waldteufel, Adam, Grieg, Niemann, Rubinstein ja Lehar
21.00 ülekanne väikesest teaatrist Düsseldorf'is „IV Collegium Musikum" Düsseldorfi kammerorkester kannab ette Joh. Strauss, Berlioz, Krutzer, Reinecke ja Brahmsi helitöid
22.35 „Elavad luuletajad" Friedrich Griesse kannab ette omi töid
lõpuks: teataandeid ja tantsumuusika kuni 01.00

Breslau 325 / 1,7

12.35 grammofonimuusika
14.50 grammofonimuusika
17.00 ajaviitemuusika Gottschalki orkestri poolt, ülekanne „Vaterlandi" kohvikust Breslaus
18.15 Werner Milchi loeng „Praegusaja kultuurküsimusi"
18.35 H. Brunar ja A. Runge teaduslised loengud
19.10 Friedrich Wolf kannab ette oma töödest
19.45 lühiooper grammofoni plaatidelt: „Tsaar ja talupoeg", koomiline ooper
21.10 sümfoonia kontserdi ülekanne Berliini lauluakadeemiast
Solist Paul Erdmann
Kavas: Antheil, Mozart, Schostakovitsch, Mjaskovsky
23.25 veste teatritest

Hamburg 272,2 / 1,7

8.20 grammofonimuusika
12.00 balletimuusika, ülekanne grammofoni plaatidelt
17.00 noortetund
17.45 krgee-muusika
18.40 prof. Grossmanni loeng
20.55 ilmateade ja uudised
21.15 Sümfoonia kontserdi ülekanne, kaastegevad: linna orkester, solist Hans Hagen (cello). Kavas: Lalo, Huth ja Waltershausen
23.30 muusika „Wallhof'i" kohvikust
24.15 muusika ülekanne Hannoverist

Königsberg 276,5 / 1,7

12.40 grammofonimuusika
14.30 grammofonimuusika
17.30 ajaviitemuusika
20.00 vana heliloojate helitööd
21.05 sümfonia kontsert
23.30 ajaviitemuusika

Varssav 1411,8 / 13,75

12.58 ajasignaal fanfaaridel Varssavist
13.10 grammofonimuusika
14.10 ilmateade ja muusika
18.45 kerge muusika ülekanne
20.25 grammofonimuusika
20.55 grammofonimuusika
21.00 muusakaline ülekanne
21.30 Kalman'i operetti „Bajadere"
24.00 ilma-, politsei- ja sporditeated, millele järgneb tantsumuusika

Königswusterhausen 1634 / 35

11.35 päevauudised
13.00 grammofonimuusika
14.30 uuemad päevauudised
15.00 grammofonimuusika
15.50 lastetund, juh. Otto Wollmann
17.30 pealelõunane kontsert
19.00 „Näljakunstnikud ja suursöödikud", lekt. Dr. Kahn
19.30 raadio-ülikool. Prof. Dr. Carl Schmitt kõneleb „Modern riigist"
20.30 põllumajanduslik loeng
21.00 Dr. E. Diesel kõneleb teemil: „Inimene, masin ja praeguseaja hädad"

Mühlacker 360 / 75

11.00 grammofonimuusika
13.15 grammofonimuusika
14.00 grammofonimuusika
17.30 kontsert ringhääiingu orkestrilt
20.30 Frankfurtist: kammermuusika ülekanne ringhäälingu kvartetti poolt. Kavas Schuberti muusika
22.15 Frankfurtist: teaatri ülekanne „Im Roten Hamm", P. Laveni reportaash
22.45 Max Reinhardi paroodia „Don Carlos" ettekanne
24.00 tantsumuusika Frankfurtist

Praha 486,2 / 5,5

12.15 grammofonimuusika
13.30 ülekanne Mor. Ostravast
14.30 ülekanne Brnost
17.30 ülekanne Bratislaavast
18.40 ülekanne Brnost
23.20 ülekanne Mor. Ostravast

Pariis 1724 / 17

14.30 sümfooniakontsert
17.45 grammofonimuusika
20.30 grammofonimuusika
23.30 kontsert solistidega

Kallundborg 1153 / 10

16.35 kontsert
17.20 viiuli soolod
21.30 rahvamuusika (Jütland)
22.45 uuemad Daani laulud

Viin 516,3 / 20

12.00 grammofonimuusika
13.10 grammofonimuusika
16.25 kontsert
20.30 ülekanne riigi ooperist
23.20 kontserti ülekanne

Budapest 550,5 / 23

10.15 kontsert
13.05 Salongorkestri kontsert
18.45 orelikontsert
20.45 Jazz-orkestri muusika
21.45 Tschaikovsky helitööde kontsert
lõpuks mustlasorkesti tantsumuusik

Daventry 5 XX 1554 / 35

14.00 oreli kontsert
15.15 orkestri kontsert
16.00 naistekoori laulud
18.00 grammofonimuusika
18.15 kerge klassiline kontsert
21.45 lõbus tunnike
23.40 orkestri kontsert

Milano 501 / 8,5

18.00 grammofonimuusika
20.30 kergemuusika
21.30 ajaviitemuusika
22.00 sümfoonia kontsert

Oslo 1071 / 75

21.00 soololaulud
22.00 klaverikontsert
23.05 „Montmartre vanal ajal"

Leningrad 1000 0 20

19.30 kontsert
20.00 ooperi ülekanne

Moskva 720 / 20

16.00 kontsert
21.00 sümfoonia kontsert

Uuemaid
gr.-plaate leiate alati meilt
Raadio-Valve, Nunne 8

Teisip. 6. jaan.

Tallinn 296,1 / 10

9.55 jumalateenistus Eesti Apostliku usu Issanda Muutmise kirikust. Jutlustab metropoliit **Aleksander**
13.00 prof. **M. J. Eisen:** Kolmekuningapäevast (ülekanne Tartust)
14.00 **vaimulik kontsert Pühavaimu kirikust.** Kaastegevad: **Paul Presnikov** — orel, **Friedrich Zvetkov** — bass, **Julius Vaks** — trompeet. 1. Freseobaldi, Präludium ja fuga (orel). 2. Gluck, Aaria (trompeet). 3. Vivaldi-Bach, Largo (orel). 4. Bach, Vaimulik laul (laul). 5. Bach, Pastoraal (orel). 6. Bach, Vaimulik laul (trompeet). 7. Bach, Koraaleelmäng (orel). 8. Beethoven, Vaimulik laul (laul). 9. Pachelbel, Ciaconna (orel)
17.00 teateid
17.10 grammofonimuusika
18.30 päevauudiseid
18.40 **Eesti mandolinistide orkester. Juh. Krupp.** 1. Domenilo. Sinfonia in sol. 2. Scallari, serenaad „Varahommikul". 3. Sartori, polka „Influenza". 4. Andran, potp. op. „Nukuke"
19.10 lugemistund (esineb **Hugo Laur**)
19.40 ilmateade Tartust
19.45 **Kontsert.** Juh. md. A. Krull. Orkester: Maillart, avam. „Eremiidi kelluke". Moszkovski Ungarlik. Urbach, fant. „Tsaikovski allikal". Godard, Hällilaul. Kallivoda, Pidulik avamäng. Toselli, serenaad nr. 2. Jessel, potp. op. „Schwarzwaldineid".

Micheli, Hispaania serenaad. Blankenburg, marss „Edasi valguse poole“ Vahepeal solistid: a) **Helene Michelson** — sopran, b) **Voldemar Veigart** — bariton

Tartu 470 / 0,7

10.00 jumalateenistus Peetri kirikust. Jutlustab õp. **Treumann**
13.00 prof. **M. Eisen:** kolmekuningapäevast
14.00 ülekanne Tallinnast
17.00 grammafonimuusika
18.30 ülekanne Tallinnast
19.40 ilmateade
19.45 ülekanne Tallinnast

Lahti-Helsingi 1400 / 40

12.00 ringhäälingu orkestri kontsert
17.00 grammofonimuusika
19.10 laulu ettekanded Aino Eleniuselt
20.00 ringhäälingu orkestri kontsert Solist Margaret Kilpinen (klaver). Kavas: Berlioz ja Mozart'i helitöid
21.20 grammofonimuusika *(Helsingi)*
19.35 laulud Erna v. Weymarni ettekandel

Riia 524 / 13

17.00 kaitseväe orkestri kontsert.
20.03 kontsert ringhäälingu orkestrilt.
21.25 kontserdi järg
22.03 kontserdi järg
22.30 oreli-kontsert

Stockholm 436 / 60

16.30 ajaviite saatekava: laulud, klaveri-ettekanded ja koori-laulud
17.15 grammofonimuusika
18.55 kellamäng Stockholmi raekojast
20.15 vanemat ja uuemat muusikat, kannab kandlil ette Hans Neemann. Kavas: Weissi-Pastorale, Baroni-Cariccio, Bachi-Sarabande c-moll; Gofferje-Berceuse, Neemanni-Phantaasia; Nowowiejski-Mazurka
22.40 kontsert ringhäälingu orkestrilt.

Köln-Langenberg 472 / 17

8.00 hommikkontsert ringhäälingu orkestrilt. Kavas: Haas, Mozart, Wolf, R. Strauss, Gilbert, Siede, Yoshitomo, Rimsky-Korsakow, Fucick ja Komzak
10.00 kirikukellade mängu ülekanne „St. Gereon'i“ kirikust, Kölnist
10.05 katoliiklise jumalateenistuse ülekanne. Kõneleb Prälat dr. Otto Müller. Kaastegevad: Mukermanni naislaulukoor, flöötide-koor. Kavas: Praetorius, Eccard, Joaquindes Pres, Okeghem, Lübeck ja Ducise laulud ja helitööd
11.15 grammofonimuusika
12.30 grammofonimuusika
14.05 lõunane kontsert ringhäälingu väikselt orkestrilt. Kavas: Verdi, Klenzi, Blech, Joh. Strauss, Pensis, Meyerbeer, Paderevsky, Kokert ja Jones
16.50 lastetund: Els Vordemberge kõneleb teemil „Hokus, Pokus, siin saab nõiutud“
18.00 kontsert ringhäälingu orkestrilt. Solist Hermann Gürtleri (tenor). Vivaldi, Telemann, Rosenmüller, Gross, Wolf-Dressel ja Wappenschmitt helitöid. (Kõik nimetatud ettekanded on esmakordsed)
20.45 jumalateenistuse ülekanne Kölni St. Gereoni kirikust. Kaastegev St. Gereoni segakoor, Guermaniwa (alt) ja Hilgers (orel). Peale jutluse tulevad ettekandele Nanini, Palestrina, Marenzlo, Handi, Cornelius, Lemacher, Anerlo, ja Gumpelsheimeri laulud ja helitööd
21.45 kuuldemäng „Kolm püha kuningat“, F. Timmerman

Breslau 325 / 1,7

12.35 grammofonimuusika
13.35 põllumajanduslisi teateid ja kõne „Mida põllumees peab teadma“
14.50 grammofonimuusika
16.35 lastetund tädi Kitty poolt: „Mida leiame nüüd metsast“
17.00 Leo Falli teoste ülekanne grammofoni plaatidelt: tuntuimad operettiviisid
17.30 Dr. E. Maksi loeng: „Tänapäeva raamat“
17.45 Leo Falli teoste ettekande järg
18.45 tehniline loeng, üleminsener Walter Rosenberg
19.10 loeng lennuasjandusest Heinz Orlovius
19.35 19. aastasaja ajalugu
20.00 õhtune muusika ringhäälingu orkestri poolt
21.30 kuuldemäng „Suur ilmateaater“ grammofoniplaatidelt

Hamburg 372,2 / 1,7

7.30 grammofonimuusika
12.00 grammofonimuusika operettidest
13.20 muusikaline tund: F. Schumann
14.15 lõunane kontsert
17.00 kontsert-ülekanne Nenndorf'ist
18.00 „kolmekuninga-päev“
19.15 ajaviitemuusika
20.00 põllumajanduslik loeng
21.00 „Kirju-kontsert“ ringhäälingu orkestri poolt. Kavas kerge muusika
22.00 kuuldemäng: „Sien veerte Froo“
23.30 ajaviitemuusike ringhäälingu orkestrilt. Kavas: Nicolai, Rachmaninov, Saint-Säens, Schubert ja Verdi

Königsberg 276,5 / 1,7

12.40 grammofonimuusika
14.30 grammofonimuusika
17.00 rütmiline muusika
17.30 ajaviitemuusika
21.00 ülekanne Berliinist
22.00 kuuldemäng

Varssav 1411,8 / 13,75

11.15 jumalateenistuse ülekanne
12.58 ajanäitaja signaal fanfaaridel
13.15 sümfoonia kontsert Varssavist
15.20 muusikaline vahepala
15.50 muusikaline vahepala
16.20 muusika
17.30 grammofonimuusika
17.40 ülekanne Lwowist
17.55 grammofonimuusika
18.40 ringhäälingu orkestri kontsert
20.25 grammofonimuusika
21.00 Ooper „Boheem'i“ ülekanne grammofoni plaatidelt

Königswusterhausen 1634 / 35

11.30 uuemad päevauudised
12.30 põllumajanduslik loeng
13.00 grammofonimuusika
14.30 uuemad päevauudised
15.00 grammofonimuusika
16.45 lastetund
17.30 pealelõunane kontsert
18.30 „Sissejuhatus uuematesse helitöödesse“, kõne
19.00 „Saksa Idakoloniist“, kõne
19.30 prof. Dr. Waetzoldt: „miks on muuseumid vajalikud“
21.30 Rahvamajandus: „Kuidas kujunevad hinnad tooresainete tööstustes“, Dr. A. Müller

Mühlacker 320 / 75

11.15 jumalateenistus
13.00 Stuttgarti lossiplatsilt kontsert
14.00 Grammofonimuusika
15.00 Mozarti ja Straussi muusika
16.00 muinasjutud Ernst Stockingeri korraldusel ja orkestri osavõtul
17.30 pealelõunase kontserdi ülekanne Wiesbadenist, kavas: ouvertüürid, poloneesid, fantaasiad, valsid
19.00 Karlsruhest: kammermuusika.
19.50 Balalaika kontsert
21.30 Philharmoonia puhk-pillide orkestri ettekanded
21.30 Lõbusate palade ettekanne ringhäälingu orkestri osavõttel
22.30 Franz v. Suppé kolmevaatuslise operetti „Das Pensionat“ ülekanne
23.50 tantsumuusika grammofoniplaatidelt kuni kl. 01.00

Praha 486,2 / 5,5

9.30 grammofonimuusika
10.00 sümfoonia kontserdi ülekanne
11.00 ülekanne Praha Ville hotellist. Aktus Masariki instituudi 25. aastapäeva puhul
11.45 grammofonimuusika
12.04 ülekanne Mor. Ostravast
17.00 ülekanne Brnost
20.05 instrumentaal-kontserdi ülekanne
21.00 kontsert ringhäälingu orkestrilt
22.00 ülekanne Smetana saalist
23.20 ülekanne Mor. Ostravast

Pariis 1724 / 17

14.30 Gounodi muusikat
17.45 grammofonimuusika
20.30 grammofonimuusika
22.00 Offenbachi operett: „Pariisi elu“,

Kallundborg 1159 / 10

26.00 orkestri kontsert
11.00 komödia „Capric cioda“

Viin 516,3 / 20

11.30 orelikontsert
12.05 rahvuslik kontsert
14.05 grammofonimuusika
16.05 K. Haupti ork. kontsert
18.20 kammermuusika
20.30 kontserti ülekanne
23.00 kontsert

Budapest 550,5 / 23

11.00 messi ülekanne Stefani kirikust

15.00 grammofonimuusika
19.40 kontsert
20.45 kaitseväe orkestri kontsert
24.00 tantsumuusika

Daventry 5 XX 1554 / 35

14.30 oreli kontsert
15.00 kerge muusika
18.00 tantsumuusika
18.30 kontsert
21.45 kontsert
22.30 kontserdi järg
23.40 katkendid operettidest
24.30 tantsumuusika

Milano 501 / 8,5

18.00 grammofonimuusika
20.30 kergemuusika
22.00 ooperi ülekanne „Seala'st"

Oslo 1071 / 75

18.00 kontsert
23.05 orkestri kontsert

Leningrad 1000 / 20

19.40 kontsert
20.10 kontsert
23.30 kirjandusline õhtu

Moskva 720 / 20

19.00 ooperi ülekanne
22.00 transleerimine

„His Master's Voice"
aparaate ja plaate
Raadio-Valve, Nunne 8

Keskn. 7. jaan.

Tallinn 296,1 / 10

15.30 päevauudiseid
15.45 ajanäitaja õiendus, kuni 16.30 grammofonimuusika
18.00 teateid ja grammofonimuusika
18.20 päevauudiseid
18.30 lastetund
19.00 Soomekeele tund. Lektor **R. Janno** (ülekanne Tartust)
19.30 Dipl. ins. **A. Pihlak:** „Soojuse kaotus tubastes ahjudes ja selle ärahoidmise võimalus"
20.00 ilmateade Tartust
20.05 Kaitseministeeriumi puhkpillide orkester m. insp. **P. Reederi** juhatusel. Lõpuks umbes kell 21.40 põllumajanduslikke teateid

Tartu 470 / 0,7

14.45 grammafonimuusika
15.30 ülekanne Tallinnast
18.00 grammofonimuusika
18.20 ülekanne Tallinnast
19.00 soomekeele tund — lektor **R. Janno**
19.30 ülekanne Tallinnast
20.00 ilmateade
20.05 ülekanne Tallinnast

Lahti-Helsingi 1400 / 40

18.00 lastelaulude ettekanne
19.15 viiuli soolo, Fritz Kihl
20.00 akkordeon ettekandeid K. Norbackilt
20.20 Jaakko Niemi kannab ette laule gitarri saatel
21.00 tantsumuusika

Riia 524 / 13

17.00 ringhäälingu orkestri kontsert
20.03 operetti ülekanne

Stockholm 436 / 60

18.00 Norra rahvamuusika
18.45 grammofonimuusika
20.15 „Täna..."
20.30 kabaree
21.30 solistide ettekandeid: Chopin: klaveri sonate op. 35, kannab ette Astrid Berwald, Freskobaldi-Cassado: Toccata ja Granados-Cassado: intermezzo, kannab ette cellol Gunnar Norrby, Mendelsohn-Liszt: laulu tiivul ja Liszt: Walzer-Impromptu, klaveril Astrid Berwald.
23.10 moderntantsumuusika kuni kella 24.00

Köln-Langenberg 472 / 17

7.00 hommikkontsert, ringhäälingu orkestrilt. Kavas: Haas, Mozart, Wolf, R. Strauss, Gilbert, Siede, Herold, Valdteufel
9.00 „Ema ja laps" kolmikkõne: Aenne Pfisterer, Elsbeth Theisen ja Theres van der Weynbergh
11.15 grammofonimuusika
13.10 grammofonimuusika
14.05 lõunane kontsert ringhäälingu väikeselt orkestrilt. Kavas: Johann Strauss, O. Strauss, Schirmann, Rahmaninov, Sarasate, Delmas-Popy, Schumann ja Fall
16.50 lastetund
17.20 naistetund
18.00 kontsert ringhäälingu orkestrilt. Kavas: Hofmann, Döring, Flotov, Tschaikovsky, Niemann, Blaauv ja Klamann
20.45 „Muusika igalpool": kontsertsaal, ooper, operett, revue, variete ja tänav. Kaastegevad Henny Neumann-Knapp (sopran), Mimi Berger (sopran), Leonardo Aramesco (tenor), Fritz Neumann (tenor), Tillmann Liszewsky (bariton), ringhäälingu suur ja väike orkestrid, kammerlauljad, lastekoor
23.00 viimased teadaanded, sporditeated ja lõpuks kuni 01.00 kontserdi ülekanne kohvikust „Tabaris" Düsseldorfist

Breslau 325 / 1,7

12.35 grammofonimuusika
14.50 grammofonimuusika
17.00 ülekanne Gleiwitzist, pastor Holmi loeng: „Õppige jälle mängima"
17.15 ajaviitemuusika
17.45 Karl Kaisig, lugemistund
18.00 ajaviite muusika järg
18.30 pooltundi vanematele, õpetajad H. Döring ja K. Herrmann
19.20 „Ülemsileesia kulisside tagant" loeb Paul Kania
19.30 õhtune muusika Ülemsileesia rahvusteaatri orkestri poolt
20.30 ülekanne Gleiwitzist, vene laulude õhtu. Kavas Tschaikovsky, Gretschaninov ja Rimsky-Korsakov
21.30 prof. Abel ja tema jazzi-lauljad

Hamburg 372,2 / 1,7

7.30 hommikkontsert
9.00 ilmateade
12.00 grammofonimuusika
13.20 Lõbusad palad grammofonil
14.45 kontserdi ülekanne Hannoverist
17.00 ülekanne Bremenist. Kontsert aurik „Columbuselt"
19.20 ajaviitemuusika
20.00 köne: „Sotsiaalpoliitika vanades Saksa linnades", lektor dr. Maybaum
21.00 Stepan'i 100 a. sünnipäeva mälestus
22.00 „Tambourin ja Musette", prantsuse karjaste laulude ettekanne. Kaastegevad orkester ja solistid
23.30 muusikat restoraanist
24.15 muuusikalised etlekanded kohvik „Europast" Hannoverist

Königsberg 276,5 / 1,7

12.40 grammofonimuusika
14.30 grammofonimuusika
17.30 ajaviitemuusika
20.30 kerge muusika
21.15 „Minu vanaema armsamad laulud"
22.00 kontsert
23.30 tantsumuusika

Varssav 1411,8 / 13,75

12.58 ajanäitaja signaal fanfaaridel
13.10 grammofonimuusika
17.45 grammofonimuusika
18.45 kontsert ringhäälingu orkestrilt. Kavas: Beethoven, Schubert, Haydn, Wagner, Borodin, Zelensky, Paderewsky, Nedbal ja Svendsen
20.25 grammofonimuusika
21.30 ringhäälingu orkestri kontsert. Solistidena kaastegevad Ida Losch (sopran) ja M. Fogg (bariton). Kavas: Fetras, Birt, Friml, Gordon, Krupinsky, Moniusko, Trossel, Godart
23.15 grammofonimuusika
24.00 tantsumuusika kuni 01.00

Königswusterhausen 1634 / 35

10.00 Berliini raadio-kool: „Sünnipäeva pühitsemine koolis".
11.10 „Kalapüük Gröönimaa rannikul", kõneleb Dr. Smadeus Grohm
11.35 uuemad päevauudised
12.00 ülekanne lauluakadeemiast: Heinrich V. Stephani 100 a. sünnipäeva määlestamine
13.00 grammofonimuusika,
14.30 uuemad päevauudised
15.00 grammofonimuusika
16.00 lastetund: rytmiline-musikaalne ringmäng lastele, korraldab L. Kroll
17.00 pädagoogiline loeng
17.00 lõunase kontsert
19.00 teaduslik loeng, G. Foersterilt
19.30 raadio-ülikool: prof. Dr. Waetzold kõneleb teemil: „Miks on muuseumid vajalikud?"
20.30 Ametnikkude tund: „Kui saksa ametnik rändab läbi Ameerika"

21.30 „Viis aastat“ „Deutsche Welle“, kõneleb prof. Dr. Hermann Schubotz „Saksa laine“ juhataja

Mühlacker 360 / 75

11.00 grammofonimuusika
12.00 kontsert Stuttgarti lossi platsilt
14.00 grammofonimuusika
16.00 töötund lastele: „Kuidas hoolitseme nälgivate lindude eest“
17.30 Freiburgist: pealelõunane kontsert Freiburgi kontsertorkestri ettekandel
19.50 Reinhold Mülleri kõne V. Stefani 100 aastase sünnipäeva puhul
20.45 ajaviitemuusika Philharmonia orkestri ettekandel ja Marianne Mathy (sopran) kaastegevusel.
22.00 Frankfurtist: kuuldemäng „Penthesilea“, Manfred Marlo

Praha 486,2 / 5,5

12.15 grammofonimuusika
13.30 ülekanne Bratislaavast
17.30 ülekanne Brnost
21.10 ülekanne Brnost
21.50 viiuli kontserdi ülekanne
22.20 ülekanne Brnost

Pariis 1724 / 17

14.30 kontsert
17.45 grammofonimuusika
20.30 grammofonimuusika
22.45 viiulikontsert
23.30 ooper „Rigoletto“

Kallundborg 1153 / 10

16.30 kontsert
21.00 kontsert: ooperi muusikat
22.30 vanad laulud
23.05 kammermuusika
23.55 tautsumuusika kuni 1.30

Viin 516,3 / 20

12.00 grammofonimuusika
13.00 kontsert
16.20 kontsert
20.35 Viini lanlude ettekanne
22.00 kuuldemäng
23.00 kontsert

Budapest 550,5 / 23

10.15 kontsert
13.05 kontsert
18.00 kaitseväe orkestri kontsert
19.30 grammofonimuusika
20.30 ooperi ülekanne lõpuks mustlasteorkestri tantsum.

Daventry 5 XX 1554 / 35

15.00 kerge muusika
17.50 sümfoonia kontsert
18.45 oreli kontsert
21.45 kontserdi ülekanne kirikust
23.40 kammermuusika
1.00 tantsumuusika

Milano 501 / 8,5

18.00 grammofonimuusika
20.30 kergemuusika
21.45 kammermuusika
23.00 operettimuusika

Oslo 1071 / 75

18.00 kontsert
21.30 orkestri kontsert
23.05 kontsert ja tantsumuusika

Leningrad 1000 / 20

21.00 sümfoonia kontsert

Moskva 720 / 20

19.00 kontsert
22.00 kontsert

Akkumulaatoreid
müüb ja laadib
Raadio-Valve, Nunne 8

Neljap. 8. jaan.

Tallinn 296,1 / 10

15.30 päevauudiseid
15.45 ajanäitaja õiendus, kuni 16.30 grammofonimuusika
18.30 teateid ja grammofonimuusika
18.50 päevauudiseid
19.00 inglisekeele tund — lektor dr. **Peters** (ülekanne Tartust)
19.30 **A. Oinas:** ülemaailmlikust majanduskriisist
20.00 ilmateade Tartust
20.05 **sümfoonia kontsert** Juh. md. A. Krull. 1. Beethoven, avam. „Prometeose looming“. 2. Haydn, Andante „kellade sümfooniast“. 3. Loeng Josef Haydnist **(Albert Üksip)**. 4. Haydn, Sümfoonia G-dur. 5. Mendelsohn, Viiulikontsert E-moll **(Rudolf Palm)**. 6. Liszt, Ungari rapsoodia nr. 2
21.30 tantsumuusika grammof. plaatidelt

Tartu 470 / 0,7

14.45 grammafonimuusika
15.30 ülekanne Tallinnast
18.30 grammofonimuusika
18.50 ülekanne Tallinnast
19.00 ingliskeele tund — lektor dr. **Peters**
19.30 ülekanne Tallinnast
20.00 ilmateade
21.30 tantsumuusika grammofoni platidelt

Lahti-Helsingi 1400 / 40

18.00 Helsingi orkesteri ettekanded
20.05 Gustav Niemann esineb lauludega
20.25 klaveri ettekandeid Kosti Vahanenilt
21.10 kontsert ringhäälingu orkestrilt. Kavas: Paciuse helitöid
(Helsingi)
19.15 Ulla ja Bror Niska duette operettidest
19.40 kontsert ringhäälingu orkestrilt

Riia 524 / 13

16.00 ooper „Rigoletto“ ülekanne
20.03 ringhäälingu orkestri kontsert
21.15 laulude ettekanne
21.40 laulu ettekande järg
22.03 ringhäälingu orkestri kontsert
22.30 kerge muusika

Stockholm 436 / 60

19.00 grammofonimuusika
20.30 ringhääli ngu orkestri kontsert
23.20 ajaviitemuusika

Köln-Langenberg 472 / 17

8.00 hommikkontsert, kavas: Palestrina, Hayden, Schumann, Meyerbeer, Joh. Strauss, Lehar, Pryor, Perry, Rhode j. t.
13.10 grammofonimuusika
14.05 lõunane kontsert ringhäälingu orkestrilt. Kavas: Teike, Lortzing, Verdi, Coleridge-Tailor, d'Ambrosio, Chabrier, Deliebes, Zeller ja Kockerd
16.50 lastetund. Els Vorberger juhatab kasutama värvilist paberit
18.00 kontsert ringhäälingu orkestrilt. Kavas: Suppé, Pick, Stoltz, Strauss, Sieczynsky, Körner, Robrecht, Benatzky, Lanner ja Translateur
19.15 Vene kõnelejad olevikus, kõneleb F. Brücker
20.45 õhtune muusika ringhäälingu orkestri ettekandel. Kavas: Eallace, Mussorsky, d'Albert, Eulenberg, Noack, Myrs ja Suppé
21.45 „Paistab valgus“, kõnelevad linnateaatri tegelased Erika Benrath, Axel Kreuzinger, Vilhelm Vahl ja mängib Volf'i orkester
22.00 „Üksildase muusika“ (intermezzo)
Lõpuks: teadaandeid, sporditeateid ja kontsert-ülekanne Kölni „Charlott-Chèrie“ kohvikust kuni kella 01.00

Breslau 325 / 1,7

12.35 grammofonimuusika
14.50 grammofonimuusika
16.35 lastetund, korraldab M. Ekstein
17.00 marssid grammofoni plaatidelt. Kavas Wagner, Verdi, Tschaikovsky Schubert, Sousa, Joh. Strauss j. t.
18.00 põllumajanduslik kõne.
18.40 Margarete von Winterfeldti (sopran) laulud, klaveril E. Poplevsky
19.10 Dr. Jadesoni loeng: „Maakonnakohtutest“
19.30 prof. S. Marck: „Jutt ilmavaatest“
20.00 õhtune muusika ringhäälingu orkestrilt. Kavas kerge muusika
21.00 ilmateade ja Dr. Peter Rassovi loeng „Olevikust“
21.30 kuuldemäng „Biibrikasukas“ Gerhard Hauptmann
23.40 vana tantsumuusika
24.20 grammofoniplaatidelt „Kabaree“
01.00 uus tantsumuusika

Hamburg 372,2 / 1.7

7.30 grammofonimuusika
9.00 ilmateade
12.00 grammofonimuusika operettidest
13.30 lõunane kontsert ringhäälingu orkestri ettekandel. Kavas: Lortzing, Delibes, Hamf, Massenet
17.00 loeng Handel-Mazzetti töist tema 60. sünnipäeva puhul
17.30 klaveri-trio, kaastegevad J. Schönherr, E. Bartel ja E. v. Sosen. Kannavad ette Schuberti, Debussy, Widori ja Schütti palu
19.20 ajaviitemuusika
20.00 prof. L. Frobeniuse loeng

21.30 kontsert. Kavas Joh. Brahmsi helitööd
23.30 välissaatejaamade transleerimine
24.00 ajaviitemuusika

Königsberg 276,5 / 1,7

12.40 grammofonimuusika
17.30 puhkpillide orkester
20.30 grammofonimuusika
21.30 „lõbusaid ettekandeid“

Varssav 1411,8 / 13,75

12.58 ajanäitaja signaal: fanfaaride
3.10 grammofonimuusika
13.35 Varssavi Philharmoonia XI kontserdi ülekanne. Kaastegevad Victor Brègy (tenor), J. Tutczynsky (klaver). Kavas: Schubert, Weber-Berlioz ja Schumann
17.15 grammofonimuusika
18.45 kontsert. Solistidena esinevad: N. Stokowska (sopran), Aleksander Wielhorski (klaver). Kavas: Liszt, Prokofiew, Medtner, Zsolt, Joteyko, Zarzyki, Chopin ja Paderewski
20.25 grammofonimuusika
20.55 grammofonimuusika
21.30 ülekanne Hamburgist
23.25 Stephanie Niemira laulab 4 laulu
24.00 tantsumuusika kuni 01.00

Königswusterhausen 1634 / 35

11.35 Uuemad päevauudised
12.30 õpetus tegelikkudele põllumeestele: „Loomakasvatus ja hoid“, Killer
13.00 grammofonimuusika
14.30 uuemad päevauudised
15.00 grammofonimuusika
16.00 lastetund
16.45 naistetund: „Tervis-sport naistele talvel“, kõnel. Trude Herrmann
17.30 pealelõunase kontserdi ülekanne
18.30 Kodumuusika
19.30 raadio-üliikool: „Uued probleemid“, prof. Dr. Rothacker
20.00 „Mida ootame Rahvasteliidult“,
20.30 põllumajanduslik loeng, Thilo
21.00 kõneleb Bruno Nelissen-Haken

Mühlacker 360 / 75

11.00 grammofonimuusika
13.15 grammofonimuusika
15.45 grammofonimuusika
17.30 Veisbadenist: pealelõunane kontsert ringhäälingu orkestrilt Margarethe Hönel (viiul) kaastegevusel.
19.20 keskaja balladid E. Drachi poolt
20.45 Stuttgardist: ajaviitemuusika
21.30 Elsassi rahvalaulud, kaastegevad Kipp ja Lucie Veinmann (gitarre)
22.15 teine Renaissance, Barock ja Rokoko õhtu 16. aastasajast. Paul En-

Praha 486,2 / 5,5

12.15 grammofonimuusika
12.30 ringhäälingu orkestri ettekandeid
17.30 kontsert
18.40 ülekanne Brnost
20.20 ülekanne Brnost
21.00 rahvusvahelise sümfoonia kontserdi ülekanne Hamburgist
23.20 oreli kontsert

Pariis 1724 / 17

14.30 grammofonimuusika
17.45 tantsumuusika
20.30 grammofonimuusika
22.45 triokontsert

Kallundborg 1153 / 10

16.00 orkestri kontsert, vahepalaks Daani laulud
21.00 ooper: „Orpheus ja Euridice“
23.15 tantsumuusika kuni 1.30

Viin 516,3 / 20

12 00 ajaviitemuusika
13.00 kontsert
16.20 kontsert
20.35 Mendolinistide ork. kontsert
23.25 kontsert Lehari saalist

Budapest 550,5 / 23

10.15 kontsert
13.05 kontsert
18.45 Ungari laulude õhtu
19.55 grammofonimuusika
20.30 transleerimine
lõpuks mustlastekoori kontsert

Daventry 5 XX 1554 / 35

14.00 oreli kontsert
18.30 orkestri kontsert
21.45 keelpillide orkester
23.35 kaitseväe ork. kontsert
1.30 tantsumuusika

Milano 501 / 8,5

18.00 grammofonimuusika
20.30 kergemuusika
22.00 sümfoonia kontsert

Oslo 1071 / 75

18.00 kontsert
21.30 viiuli soolod
23.05 koori kontsert

Leningrad 1000 / 20

19.40 kontsert
20.10 kontsert raadioteaatrist

Moskva 720 / 20

19.00 sümfoonia kontsert
22.00 õhtune kontsert

„Beka-Parlophon“
saadusi soovitab
Raadio-Valve, Nunne 8

Reede 9. jaan.

Tallinn 296,1 / 10

15.30 päevauudiseid
15.45 ajanäitaja õiendus, kuni 16.30 grammofonimuusika
18.30 teateid ja grammofonimuusika
18.50 päevauudiseid
19.00 saksakeele tund — lektor dr. **Schreinert** (ülekanne Tartust)
19.30 **arstiteaduslik loeng** E. Tervishoiu Muuseumist (ülekanne Tartust
20.00 ilmateade
20.05 **kontsert**. Juh. A. Krull. Orkester: Sousa, marss „Ristirüütlid“. Keler-Bela, Csokonay — avamäng. Siede, valss „Indiskretsioonid“. Sibelius, Hällilaul. Brahms, Ungari tantsud nr. 5 ja 6. **Viktoria Ingina** — sopransoolosid. Orkester: Strauss — valss „Kevadhelid“. Bocherini, Menuett. Schubert, Sõjaväemarssid nr. 2 ja 3. Delibes, intermetso „Naila“. **Viktoria Ingina** — sopransoolosid. Orkester: Leopold, potp. tsehhi lauludest. Lehar, valss „Pierrei ja Pierrette“. Blankenburg, marss „Paraadilippudega“

Tartu 470 / 0,7

14.45 grammofonimuusika
15.30 ülekanne Tallinnast
18.30 grammofonimuusika
18.50 ülekanne Tallinnast
19.00 saksakeele tund — lektor dr. **Schreinert**
19.30 arstiteaduslik loeng E. Tervishoiu Muuseumist
20.00 ilmateade
20.05 ülekanne Tallinnast

Lahti-Helsingi 1400 / 40

18.00 lastetund lauludega
18.25 ülekanne Helsingist
19.40 ülekanne Helsingist
20.30—21.00 ülekanne Helsingist
21.00 Skandinaavia programm
18.25 klaveri ettekandeid György Lakolt
19.40 viiuli soolo, Naum Levin
20.30 kontsert ringhäälingu orkestrilt, solist Ture Ara (laul). Kavas: Gomez, Jossel, Kalman ja Strauss

Riia 524 / 13

17.00 balalaika orkestri ettekandeid
20.03 ringhäälingu orkestri kontsert Kavas Tschaikovsky muusika
21.25 kontserdi järg
22.30 tantsumuusika

Stockholm 436 / 60

18.00 laule ja retsitatsioone
19.00 grammofonimuusika
20.30 Eggert Stefanson kannab ette Itaalia laule.
21.00 „õhtu Kopenhagenis“
22.45 Kopenhageni programmi järg

Köln-Langenberg 472 / 17

8.00 hommikkontsert ringhäälingu orkestrilt. Kavas: Paderevsky, Schubert, Lortzing, Lanner, Gabriel, Sullivan, Aston ja Urbach
11.40 grammofonimuusika
12.00 grammofonimuusika
14.05 lõunane kontsert ringhäälingu orkestrilt. Kavas: J. Strauss, Leuschner, Demerssemann, Schubert, Yoshitomo, Smith, Stolz ja Suppé
16.50 lastetund
17.20 noortetund.
18.00 kontsert, Schrammeltrio, vennaste Schneider-Steuer ja Aloys Schneideri ettekandel. Kavas: Heymann, Holländer, Stoltz, Jessel, Alex, May, Michel, Burke, Benatzky, Rollins, Rosen, Braun
20.45 õhtune muusika

21.45 üksildase muusika (intermezzo) lõpuks viimaseid teadaandeid, sporditeateid ja kuni 01.00 tantsumuusika

Breslau 325 / 1,7

12.35 grammofonimuusika
14.50 grammofonimuusika
16.20 põllumajandusline loeng
16.35 naiste-tund, korraldab Breslau naisühing. Teem: „Kogeleja laps“
17.00 kammermuusika, kaastegevad: Ernst Prade (I viiul). Meer Frenkel (2 viiul), Bruno Janz (bratsche), Curt Becker (cello)
Kavas: Bethoven ja Brockt
18.00 kõne põllumajandusest, Herbert Bahlinger
18.40 ajaviitemuusika. Kavas: Adam, Spitz, Fresco, Fangelberger ja Penno
19.30 kaksik-kõne Dr. Epheta ja prof. Köebneri poolt teemil: „Jutt ja usk“
20.00 ilmateade ja grammofonimuusika
21.30 kontsert, ülekanne Sleesia Philharmooniast, kavas Mozart, Veinberger ja Reger
24.00 ülekanne Breslau „Ufa teaatrist“: „Kõlav nädala ringvaade“

Hamburg 372,2 / 1,7

7.30 grammofonimuusika
9.00 ilmateade
11.50 Prof. Folkers-Rostock loeb vana Saksa ajaloost
12.20 kõneleb dr. F. Bremer rahvalauludest
14.15 ülekanne Hannoverist
17.00 ülekanne Hannoverist. „Sanssouci“ muusika. Kaastegevad, A. Brandt-Rau (sopran) Fritz Zille (flööt) ja Otto Ebel v. Sosen (klaver)
18.50 ajaviitemuusika ja propaganda
19.40 Georg Fiedleri loeng tööstusest
21.00 „Viini õhtu“ ülekanne Hamburgi suurest muusikasaalist. Kaastegevad: ringhäälingu orkester, täiendatud Philharmoonia orkestriga. Kavas; Joh. Strauss, Millöker, Suppe, Lehar, Leo Fall ja Benatzky. Solist Maria Haussa
23.30 muusika „Europa“ kohvikust
24.15 muusika „Wallhofi“ kohvikust

Königsberg 276,5 / 1,7

12.40 grammofonimuusika
14.30 grammofonimuusika
17.30 ajaviitemuusika
20.00 kontsert
22.10 prof. G. Schreker juhatab oma helitöid

Varssav 1411,8 / 15,75

12.58 ajanäitaja signaal: fanfaarid
13.10 grammofonimuusika
16.15 grammofonimuusika
18.45 mandolinistide orkestri ettekanded. Kavas: Flotow, Knaub, Rhode, Prisowsky, Monti, Metra
20.30 kontserdi ülekanne Viinist

Königswusterhausen 1634 / 35

11.10 raadio-kool: „Jupiter“
11.35 uuemad päevauudised
12.30 „Looma kasvatus ja nende hoid. Söök ja jõu-toit“, kõneleb Dr. Feuersänger
13.00 grammofonimuusika
14.30 uuemad päevauudised
15.00 grammofonimuusika
16.00 tund noortele neidudele
16.45 noorte-tund: „Mälestusi Bukovina reisust noorespõlves“
17.00 pädagoogiline loeng, Otto Winter
17.00 Leipzig'i pealelõunase kontserdi ülekanne
19.00 Rahvamajandus: Reini laevasõit, kõneleb prof. Dr. E. Kuske
19.30 raadio-ülikool: „Klassiku vaim“

Mühlacker 360 / 75

11.00 grammofonimuusika
13.15 grammofonimuusika
14.00 grammofonimuusika järg
15.15 grammofonimuusika
17.30 Viesbadeni Kurhausist lõunakontserdi ülekanne.
19.50 2000 aastat muusikat grammofoni plaadil. Kõneleb Ludvig Koch
21.05 sümfoonia kontserdi ülekanne Stuttgardi laulu-hoonest, Philharmoonia orkestri ettekandel. Kavas: Brahms, Veber ja Strauss
23.05 tantsumuusika grammofonilt
23.35 „Noor-Ameerika luule‘

Praha 486,2 / 5,5

12.15 grammofonimuusika
13.15 ülekanne Bratislaavast
13.30 ülekanne Brnost
17.30 kontsert
20.30 saksofonist Fleischhans'i ettek.
22.20 ülekanne Brnost
23.20 ülekanne Mor. Ostravast

Kallundborg 1153 / 10

16.00 kontsert
21.00 Põhjamaade õhtu
22.30 Kopenhageni laulud
22.45 „Kopenhagen raadios“

Viin 516,3 / 20

12.00 grammofonimuusika
13.00 kontsert
14.10 grammofonimuusika
16.25 kontsert
18.00 laulude ettekanded
21.00 ülekanne kontsertsaalist „Richard Straussi õhtu“
23.00 kontsert

Budapest 550,5 / 23

10.15 grammofonimuusika
13.05 kontsert
18.25 kontsert
21.00 ülekanne Viinist
21.25 klaverikontsert

Daventry 5 XX 1554 / 35

14.00 sonaatide kontsert
14.30 oreli kontsert
18.00 kerge muusika
21.45 lõbus tunnike
23.35 kontsert
1.00 tantsumuusika

Milano 501 / 8,5

18.00 grammofonimuusika
20.30 kergemuusika
22.00 kergemuusika
22.30 Mascagni õhtu

Oslo 1071 / 75

20.30 klaverikontsert
21.00 ülek. Kopenhagenist

Leningrad 1000 / 20

20.00 ooperi ülekanne

Moskva 720 / 20

20.30 ooperi ülekanne

Raadio
aparaate-osi soovitab
Raadio-Valve, Nunne 8

Laup. 10. jaan.

Tallinn 296,1 / 10

15.30 päevauudiseid
15.45 ajanäitaja õiendus, kuni 16.30 grammofonimuusika
18.00 teateid ja grammofonimuusika
18.20 päevauudiseid
18.30 lastetund
19.00 soomekeele tund — lektor **R. Janno** (ülekanne Tartust)
19.30 **O. Reintal:** Mis on karistus ja miks ta määratakse?
20.00 ilmateade Tartust
20.05 **kontsert**. Juh. md. A. Krull. Orkestri ettekandes ajaviite-muusikat, solist **Julius Vaks** — trompeet
21.15 tantsumuusika Dancing-Palaceist „Gloria“ (The Murphy Band)
22.00 järgneva nädala saatekava
21.10 tantsumuusika järg

Tartu 470 / 0,8

14.45 grammofonimuusika
15.30 ülekanne Tallinnast
18.00 grammofonimuusika
18.30 ülekanne Tallinnast
19.00 soomekeele tund — lektor **R. Janno**
19.30 ülekanne Tallinnast
20.00 ilmateade
20.05 ülekanne Tallinnast
21.15 tantsumuusika ülekanne
22.00 järgneva nädala saatekava
22.10 tantsumuusika järg

Lahti-Helsingi 1400 / 40

17.00 grammofonimuusika
18.30 Rauha Lindholm kannab ette soome laule
19.45 operett „Mamsell Nitouche“ ülekanne
2.15—24.00 tantsumuusika ülekanne

Riia 524 / 13

17.00 ringhäälingu orkestri kontsert Kavas Schuberti muusika
20.03 kabaree: deklamatsioonid, laulud ja muusika ettekanded
22.30 tantsumusika kuni kella 24.00

Stockholm 436 / 60

17.00 ajaviitemuusika

19.10 grammofonimuusika
20.00 Jazzi fantaasiad kahel klaveril ühes lauludega. Kaastegevad: Georg Enders ja Bertil Forsberg (klaverid), Torsten Winge (laul)
21.15 Uueaasta revüüd Stockholmist
22.40 tantsumuusika kuni kella 01.00

Köln-Langenberg 472 / 17

8.00 hommikkontsert ringhäälingu orkestrilt. Kavas: Grosse, Mozart, Isaac, Marschner, Gounod, Lehar Dvorak, Valdteufel, Mendelsohn, Morena ja Herrion
12.20 raadio-koolitund keskkoolidele.
14.05 lõunane kontsert ringhäälingu orkestrilt. Kavas: Döring, Ohisen, Suppè, Drigo, Bizet, Weninger, Lehar, Komzak ja Weiss
16.50 lastetund
17.20 naistetund
18.00 kontsert ringhäälingu orkestri ettekandel. Kavas: Donizetti, Meyerbeer, Massè, Charpentier, Joh. Strauss ja Rossini
19.00 „Raadio põhiseadus ja mitmesugused raadio kuulamise segamised", kõneleb Dr. Brülls
19.40 „Lõbus pealelõuna", muusikaline üsekanne ringhäälingu orkestrilt. Kavas: Oscar Strauss, Plaut, Schonberger, Spollansky ja Joh. Strauss
21.45 Lõbus õhtu. Kaastegevad ringhäälingu orkester, solistid, kõnelejad jne.
23.00 viimaseid teateid ja kuni 01.00 tantsumuusika

Breslau 325 / 1,7

12.35 grammofonimuusika
14.50 grammofonimuusika
16.35 lasteajaleht, vested Peeter Lhot ja Ewald Frölichi poolt
17.00 ajaviitemuusika. Kavas: Krome ja Manni teosed
17.30 „Lõbus nädalalõpp" ja „Tänapäeva raamat" Rich. Steinolti ettekandel. Kavas 4 novelli
17.35 ajaviitemuusika. Kavas: Leonkavallo, Lehar ja Jones
18.15 „Pilk kinolinale", filmi ringvaade
18.45 „10 minutit esperantot" Margarethe Pollieri poolt
18.55 Dr. Karl Stumpf: „Astronoomilistest saavutustest vanal ja uuel aastal"
19.20 „Wiini muusika", kannab ette ringhäälingu orkester. Kavas: Sieczynski, Weiss, Schemel
20.30 pooltundi, mis kõiki huvitab
20.00 rahvuslik kontsert kutseliste muusikute poolt. Kavas: Häusler, Nicolai, Gounod, Yoshitomo, Delibes, Translateur, Kalman, Armandula, Krome ja Joh. Straussi teosed
23.35 tantsumuusika
01.30 Breslaueja Königswusterhausen kannavad üle öö-muusikat, ringhäälingu orkestri ettekandel. Kavas: Mozart, Bethoven, Boccherini, Lortzing, Kreisler ja Joh. Strauss

Hamburg 372,2 / 1,7

7.30 grammofonimuusika
9.00 ilmateade
12.30 grammofonimuusika
13.30 kontserdi ülekanne Hannoverist
17.00 instrumentaal-kabaree, „Scarpa" orkestri ettekandel
18.30 loeng Põhja-Ameerikast
19.15 ajaviitemuusika ja propaganda
20.00 ülekanne Kielist, H. Heitmann (kannel) ja kvartett „Grüss Gott". Kavas: tuntuimad laulud
21.00 lõbus kontsert ringhäälingu orkestrilt, kavas: Kéler-Béla, Frantzen, Gillet, Niklas-Kemper, Jessel ja Sousa
22.00 Karl Schücki kuuldemäng
23.30 „Klassiliste tantsude Ball", ringhäälingu orkestrilt. Kavas; valsid, polkad, laulud, masurkad

Königsberg 276,5 / 1,7

12.40 grammofonimuusika
14.30 grammofonimuusika
17.30 orkestri kontsert
18.30 ülekanne Danzigist
20.05 esperanto liikumisest
21.00 Saksa ooperid ja operettid
22.00 ülekanne Berliinist

Varssav 1411,8 / 13,75

12.58 ajanäitaja õiendus: fanfaarid
13.10 grammafonimuusika
14.10 ilmateade, grammofonimuusika
17.35 grammofonimuusika
18.15 ülekanne Vilno'st
18.45 kontsert
20.25 grammofonimuusika
21.30 ringhäälingu orkestri kontsert. Kaastegevad C. Horbowska ja E. Sienkiewicz. Kavas tõsine muusika
24.00 tantsumuusika kuni 01.00

Königswusterhausen 1634 / 35

11.30 Uuemad päevauudised
13.00 raadio-kool: „Puhketund", Josef Magnus Wehrer kõneleb omist töist
14.30 uuemad uudised
15.00 grammofonimuusika
16.00 laste töötund
16.45 naistetund: „Mood"
17.00 pädakoogiline loeng
17.30 pealelõunase kontserdi ülekanne
18.30 „kalameeste eluvõitlused"
19.30 raadio-ülikool. „Eluõpetuse põhiprobleemid", prof. Dr. Poll
20.30 Lugemistund

Mühlacker 360 / 75

11.00 grammofonimuusika
13.15 grammofonimuusika
16.00 noorte-tund
17.00 pealelõunane kontsert ringhäälingu orkestrilt. Kaastegevad: Hermann Lingor (tenor) ja Otto Seyfert (klaver). Kavas: Lüdecke, Abt, Ziehrer, Häbel ja Morena
18.15 „Kella viie tee" muusika
21.15 Frankfurtist: koomilised ülekanded grammofoni plaatidelt
23.45 tantsumuusika

Praha 486,2 / 5.5

12.15 grammofonimuusika
13.30 ülekanne Brnost
17.30 ülekanne Mor. Ostravast
20.20 õhtuse kontserdi ülekanne
21.20 ülekanne Mor. Ostravast
22.30 ülekanne Brnost
23.25 ülekanne Mor. Ostravast

Telefonid
magnetiseeritakse hästi
Raadio-Valves, Nunne 8

Pariis 1724 / 17

14.30 tantsumuusika
18.30 grammofonimuusika
20.30 grammofonimuusika
23.30 mustlasemuusika

Kallundborg 1153 / 10

16.30 orkestri kontsert
21.00 vana tantsumuusika
22.00 Daani rahvalaulud
23.20 Mandolinistide kontsert
23.45 tantsumuusika kuni 1.15

Viin 516,3 / 20

12.00 grammofonimuusika
13.00 kontsert
20.40 „Viini õhtu"
23.20 tantsumuusika

Budapest 550,5 / 23

10.15 kontsert
13.15 kontsert
19.25 kaitseväe orkestri kontsert
21.45 kõne ja lõpuks mustlastekoor

Daventry 5 XX 1554 / 32

15.00 kerge muusika
18.10 tantsumuusika
21.30 solistide kontsert
23.45 L. Henry „Humour-Esque"
0.44 tantsumuusika

Milano 501 / 8,5

17.45 grammofonimuusika
20.30 kergemuusika
21.30 ajaviitemuusika
22.00 ooperi ülekanne

Oslo 1071 / 75

17.30 kontsert
19.30 rahvuslikku muusikat
21.00 orkestri kontsert
23.35 tantsumuusika kuni 1.00

Leningrad 1000 / 20

19.30 kontsert
21.00 muusikaline õhtu

Moskva 720 / 20

21.00 transleerimine
22.00 kontsert

Raadioseadet
parandab ja ehitab ümber
Raadio-Valve, Nunne 8

Tallinna saatejaama võimet tõstetakse?

Nagu „Raadio Ringhäälingu“ ringkondadest kuuleme, on tekkinud kavatsus Tallinna saatejaama võimet tõsta 50% võrra, s. o. 10 kv. pealt 15 kv. peale antennis. R. Ringh. juhatus on võime tõstmise küsimuses asunud põhimõtteliselt jaatavale seisukohale. Praegu peetakse läbirääkimisi jaama ehitajatega, kellelt loodetakse välja kaubelda soodsaid tingimusi. Küsimuse selgitamist loodetakse juba lähemal ajal.

Kui võime tõstmine teostub, siis laieneb Tallinna jaama kuuldavuse piirkond eestkätt detektoraparaatidele tunduvalt, ja et lootust on varsti lahti saada ka segajatest, samal lainel töötavate välisjaamade teistele lainetele üleminekul, siis tohiks Tallinna jaama kuuldavus üldiselt heaks muutuda.

See oleks eesti raadioharrastajatele meeldivaks üllatuseks uuelt aastalt.

Tehniline kriitika

Ixioon

Praha konverentsi lainete jaotuse kava täitmisviisi illustreerimiseks toon lisaks minu eelmisele kirjutisele veel mõningaid uudiseid. Kõigepealt veidi ametlist kirjavahetust.

EESTI POSTI-TELEGR.
PEAVALITSUS
Nr. R/590

Tallinn, 12. dets. 1930

Pariisi ja Rooma Posti ja telegr. peavalitsustele

Härra Peadirektor!

Toetades Tehnilise Komisjoni ja U. I. R. kontrolltsentrumi kirjale 29. oktoobril s. a. LB/DD 46.6, millest Teie saite ärakirja, on mul au Teile teadustada, et teie ringhäälingu jaam Limoges/Turin segab ikkagi meie Tallinna ringhäälingu jaama 1013 kilots/sek.

Kuna 1013 kilotsükliline lainesagedus sai Praha laintejaotuse kava kaudu, missugune näeb ette iga lainesageduse vahena vähemasti 9 kts/sek, määratud kasutamiseks ainult Eestile, siis palun Teid sammusi astuda selleks, et 1013 kts/s. lainesagedus saaks meie saatja jaoks vabastatud. Sellest kirjast on saadetud ärakiri samal ajal ka Tehnilisele komiteele ning Brüsseli kontrolltsentrumile.

Palun Teid, härra Peadirektor, minu sügavat lugupidamist vastuvõtta.

Peadirektor
(G. Jallajas)
(Ed. Laaban)

ITAALIA KUNINGRIIK
Teedeministeerium
POSTI ja TELEGRAFI
PEAVALITSUS
6 valitsus, 4 osakond. 1 jaosk.

Roma, 11. dets. 1930.

Eesti Posti- ja Telegrafi peadirektorile, Tallinnas.

Härra Peadirektor,

Ma olen informeeritud Tallinna ringhäälingu jaama kaebtusisist Turini ringhäälingu jaama 296 meetrilise laine kasutamise pärast, missugune laine oli määratud esimisele jaamale.

Mul on au Teile tähendada, et see lainemuutus teostati sel ajal, kui Tallinn seda lainet ei kasutanud, eesmärgiga Turini kuuldavust parandada, sest et Praha kavaga temale määratud 273 meetriline laine ei osutunud kõlbulikuks.

Silmaspidades saavutatud häid resultaate oleksin väga tänulik, kui Teie nõus oleksite kõneall olevate jaamade laineid vahetama.

Peadirektor
(allkiri)

EESTI POSTI-TELEGR.
PEAVALITSUS
Nr. R/590

Tallinn, detsembril 1930.

Rooma Posti-Telegr. Peavalitsus

Teie kirja Nr. 82/796/XII—17 peale 11. skp. on mul au Teile teadustada, et meie Tallinna ringhäälingu jaam töötas katseliselt 747,5 kts/s., 401 mtr lainel (Kurski lainel) nelja kuu kestvusel.

Berni saatejaama kaebtuste põhjal loobus Tallinna saatja sellest lainest. ning läks tagasi omale vanale lainele 1013 kts/s. 15. novembr. s. a. Praegusel juhusel on meil laine muutus võimatu, sest Brüsseli kontrolltsnetrum palus meid püsida meile määratud 1013 kts/s. lainesagedusel, et hoiduda segamisist.

Meie katsed näitasid, et lühemad lained meie saatjale kõlbmatud on ja sellepärast kahjatsen, et ma ei saa Teie soovile vastutulla 1094 kts/s. (273.2 mtr) laine kasutamisele võtmisega.

Turini saatja segab praegu tõsiselt meie Tallinna jaama tööd ja ma palun Teie korraldust, et Turin kohe meie saatelaine 1013 kw, vabastaks.

Palun Teid jne.

Peadirektor
(G. Jallajas).

EESTI
POSTI-TELEGRAAFI
PEAVALITSUS
Nr. R. 590

Tallinn, dets. 1930.

Praha Posti-Telegraafi Ministeeriumile!

Härra Minister!

Mul on au .....

.....

EESTI
POSTI-TELEGRAAFI
PEAVALITSUS
Nr. R. 590

Tallinn, dets. 1930.

Brüsseli Tehnilisele komisj. ja kontrolltsentriumile!

Härra President!

Mul on au .....

..... jne.

Vast ehk aitab sedakorda! Kõik näib korras olevat, ametasutused püüavad seaduslist teed käies teha mis võimalik, kuid vaatame korraks Brüsseli kontrolltsentrumi graafikut.

Seisukord Tallinna laine läheduses pole palju muutunud. Ainult Falun on äraläinud. Teistega kestab

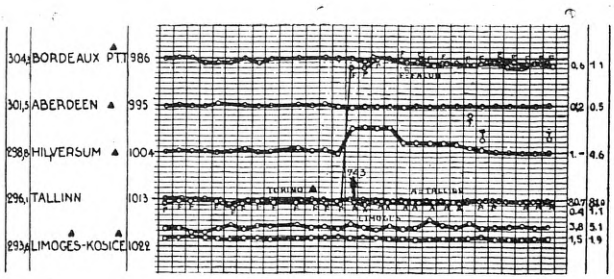

kirjavahetus edasi. Eeter näib tõesti ummistunud olevat ja häda suur, sest tühjaasja pärast ennast juba noomida ei lastaks ilma selle peale reageerimata. Kõige huvitavam on aga asjaolu, et Tallinna laine Torino saatjale väga tahtmise järele näib olevat, see laine, mis meie ringhäälingu õnnetus olevat. Raadioilmas näib palju kummalisi asju sündivat. Läinud talvel üllatas kõiki raadiokuulajaid oma valju ning puhta häälega uus Oslo suursaatja mille võime küünis 60 kw antennis, ja mida ehitas maailma kuulsaim raadiofirma „Telefunken". Sama üllatuslik, kui ta töölehakkamine, oli ka tema tööst loobumine. Praegu otsime asjatult Oslot 493 meetriliselt lainelt.

Põhjus? — Leiti et see lainepikkus et sobi kuuldavuse saavutamiseks saatja kodumaal ning saatja ehitati ümber 1071 meetrilisele lainele...

Kõik näis korras olevat: pikk laine, küllaldaselt kapitali, kuulus jaamaehitaja, — kuid midagi ei aidanud. Ei saa salata, et sarnaste nähtuste seletamiseks teooria mingisugust tuge ei anna, samuti ei saa eitada sarnaste tegurite olemasolu.— Tekkis ju mõne aasta eest Langenbergi saatja valmistamisel samane nähe. Jaama võime oli rekordiline tolle aja kohta, kuid Kölnis kuuldi detektoriga teda nii halvasti, et sinna vaja oli uus jaam ehitada, vaevalt paarkümmend kilomeetrit kaugemale. Kas tulevane lainetejaotus ei peaks veel kaugemale minema ja iga saatjale laine määramisel arvele võtma ka eeltoodud asjaolusid? Kahjuks on see läbiviimata puht praktilisil põhjusil. Ja sellepärast tõstavadki kõik saatjad oma saatevõimet kuni... — kuni lõpmatuseni!

Raadiouudiseid laiast maailmast

Uus saatejaam Toulouse'i

Toulouse püüab oma saatejaama võimet kavakindlalt suurendada. Nagu kuulda, alustatakse lähematel nädalatel uue 70 kw võimelise saatejaama ehitustöödega, milliseid loodetakse käesoleva aasta kevadeks lõpetada ja jaama tegevust alustada.

Suursaatja Bogotas

Bogota on Kolumbia pealinn (väike Lõuna-Ameerika riik). Hiljuti avas üks saksa ettevõte seal suurevõimelise saatejaama, mis mitte ainult Kolumbias ja naaberriikides kuulda ei ole, vaid ka Argentiinasse ja Kesk-Ameerikasse väga hästi kostab. Isegi mõnel New-Yorgi raadiokuulajal on õnnestunud Bogota jaama kuulata.

Segajatele ränk karistus Lõuna-Slaavias

Uus Lõuna-Slaavia nuhtlusseadus näeb kõigile, kes sihilikult või hooletuse läbi raadioseadete tegevust takistab või kuulamist segab, karistusi: vangistust kuni 1 aastani või rahatrahvi kuni 10.000 dinaarini (s. o. 625 krooni).

Kolm uut abisaatejaama Rootsi

Rootsi valitsus otsustas lubada krediiti kolme uue abisaatejaama ehitamiseks, millede võime kokku mitte üle 0,35 kw ei oleks. Kõik kolm abisaatejaama hakkaksid töötama Rootsi ühtluslainel.

Ü. E. Raadioühing noorte raadioharrastajate organiseerimisele.

Arvestades suure huviga, mis on noortel raadio vastu, kavatseb Ü. E. Raadioühing organiseerida noorte raadioharrastajate ringe üle maa, kaasaaidates noorte raadiohuvi rahuldamiseks. Paljud noored on ühingu poole pööranud liikmeksastumise sooviga, kuid põhikiri ei võimalda alaealisi liikmeks võtta.

Virmalised segavad raadiolaineid

Prantsuse teaduste akadeemias teatas P. Heilbronner, et virmalised lühikesi laineid segavad. Ühel ööl segasid virmalised sedavõrd lühilainete ühendust New-Yorgi ja Pariisi vahel, et teateid pikkade lainte peale pidi üle viima. Sama teatab ka Marconi-selts.

Tõusnud ja langenud raadiotähed 1930. a.

35-krooniline kõrgeväärtusline ja võimas võrkanoodaparaat.

(Järg)

Dipl. ins. **J. Olbrei**

Enne lakiga katmist tuleb veel kord veenduda, et plekktoru üks kant lahti („irvakile") on ja lakkimise ajal sinna prao vahele õige tugevasti lakki sattub. Kõige parem on, kui lakkimise ajal pragu vahele pistetud pilpaga hästi irvakile hoitakse. Seest poolt toru väga tugevasti lakkida ei ole vaja. Vastasel korral, eriti, kui lakk täiesti ärakuivanud pole, on raske plekkisi torusse sissetoppida. Õhukene ja hästikuivanud lakkikiht toru seesmisel

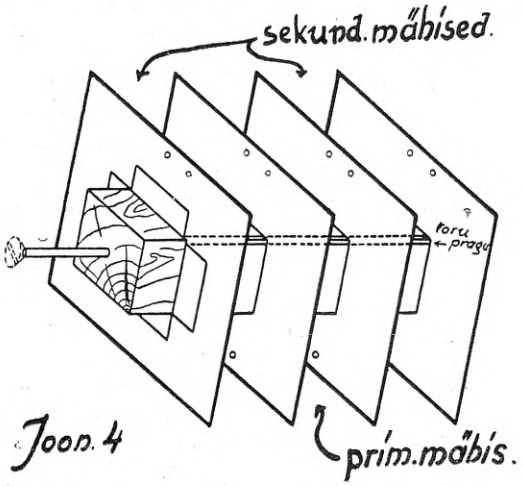

Joon. 4

seintel on aga väga hea mõjuga aparaadi töötamise peale. Pooli seibid peavad hästi tugevasti toru peal istuma, kui torule pulk, mille järele toru koolutatud sai, toru sisse pistetud on. Kui seibid toru peal logisema kipuvad, siis tuleb paberi kihti 25 mm laiuse paberiribadega seibide vahel paksendada, et seibid oma kohtade peal püsiksivad. Valmis tehtud pool, ilma mähiseta, näheb siis välja nagu joon. 4 kujutab.

Nüüd tuleb transformaatori valmistamise raskem osa — traadi kerimine. Iseehitajal on muidugi raske valmistada kerimisemasinat, millega traadi kerimine poolile mänguasi, eriti veel siis, kui seadeldis on varustatud keerude lugejaga. Käsitsi traadi pealekerimine on äärmiselt väsitav ja tüütav töö, sest iga mähise keerdude arv ületab tuhande, olgugi, et just käsitsi mähkimisel kõige ilusama mähise saab ning kulutatud traadi pikkus minimaalne on.

Kellel võimalik on saada kasutamiseks väikest käsi-puurmasinat, sellel läheb see tülikas töö õige hõlpsasti.

Kõige pealt puuritakse pooli torusse püstitud puupulga otsast sisse umbes 5 mm jämedune auk ning keeratakse auku tugevasti sisse vastava jämedusega ning paari tolli pikkune puukruvi, mille pea pärast otsast maha viilitakse, nagu see joon. 4 näha. See kruvi keha ots, mis puupulgast vast paari tsentimeetri võrra välja jääb keeratakse puurmasina padruni sisse kinni, puurmasin ise kinnitatakse laua külge nööridega ehk kruvidega ja traadikeeramise masin ongi valmis. Siis tuleb äralngeda, mitu tiiru teeb pool siis, kui vänta üks kord rtngi keeratakse. Enamasti on ülekanne hammasrataste vahel 1 : 3, niimoodi tuleb 300 keeru traadi keeramiseks puurmasina vänta 100 korda ringiajada. Selkorral saab ilma tiirude lugejata läbi; eksitusist hoidmiseks on soovitav aga igakord, kui kerimises mõnel põhjusel hetkeks peatutakse, tehtud keerdude arv ülesmärkida, et pärast segadusi ei tuleks. Ei ole vajadust traati kerida ilusasti keerd keeru kõrva, kuid tuleb siiski katsuda toimetada nii korralikult kui saab. Pooli dimensioonid on võetud sarnase „metsiku" kerimisviisile vastavalt veidi suuremad, kui tõeliselt vajalikud, samuti traadi pikkus.

Transformaatori mähiseid võib valmistada väga mitmesugusest traadist, neist on kõige kallim siidiisolatsiooniga traat ning kõige odavam lakkisolatsiooniga, või n n. emailtraat. Hinnavahe on väga tuntav ja sellepärast on loomulik, et kõik vabrikud mähiste valmistamiseks suuremalt osalt lakktraati kasutavad. Kahjuks nõuab lakktraat väga korralikku käsitamist ning hoolikat mähkimist. Vähemagi isolatsiooni rikke tagajärjel tekkib keerdude vahel lühiühendus ja mähised lähevad kuumaks ning põlevad läbi. Vilunumatele ja iseehitajaile ja neile, kes paremate töötamisabinõudega varustatud, võiks lubada lakktraadi kasutamist, teistele aga soovitame võtta puuvilla isolatsiooniga traati, mille kasutamisel pole karta ümbermähkimise vajaduse üleskerkimist.

Kõige pealt kerime poolile primäärmähise peale,

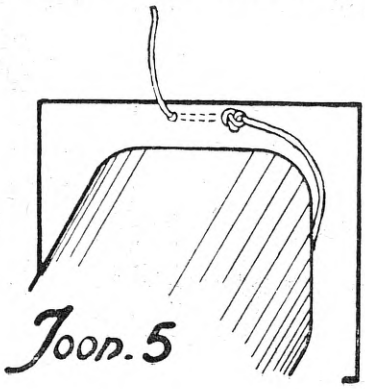

Joon. 5

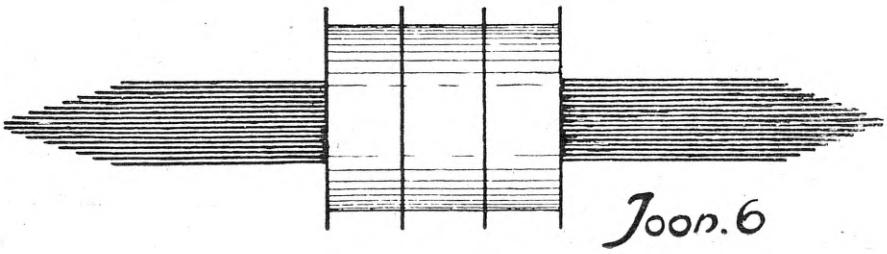

Joon. 6

s.o. selle mähise, mis valgustusvõrgu külge lülitakse. 220 voldilise pingega võrgu jaoks, nagu see enamasti kõigis vahelduva vooluga töötavates võrkudes tarvidusel, võetakse mähiseks traat läbimõõduga 0,25 mm. Traat keritakse pooli *keskmiste seibide vahele.* Primäärmähise keerdude arv

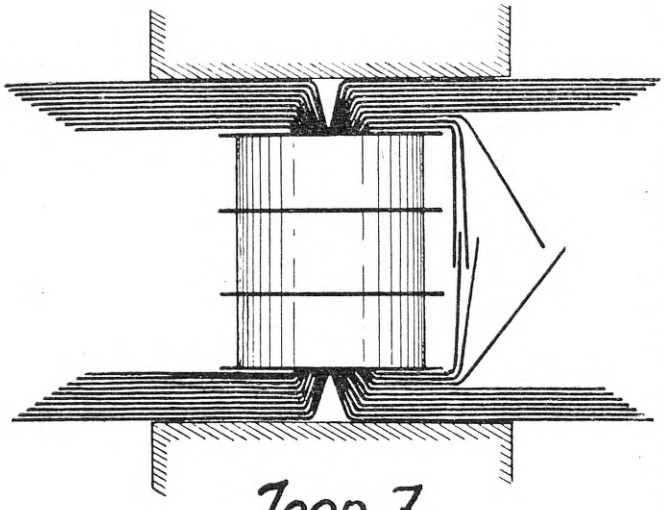

Joon. 7

on 1482 keerdu. 110 voldilise võrgu pingele tuleb traat võtta 0,35 millimeetrit, hädakorral kõlbab ka veel 0,3 mm ja keerdude arv tuleb 741.

Sekundäär mähiseid on kaks tükki ja need mähitakse kummagile poole primäärmähist vabaks jäänud sektsioonidesse 0,2 millimeetrilisest traadist, kumbagisse vahesse 1850 keerdu. Seega kokku 3700 keerdu. Umbkaudne traadi kaal oleks: 0,25 millimeetrilist traati primäärmähise jaoks 170 gr ja sekundäär mähise jaoks 0,2 mm traati 270 gr. Väga lohaka mähkimise juures on traadi kulu veidi suurem ja täiesti korralikul mähkimisel võib mõnikümmend grammi kokkuhoida. Kerimisel katkiläinud traat tuleb tinaga kokkujoota ja jootmisekoht parafineeneeritud (kompveki) paberiga isoleerida. Selleks võetakse veike riba paberit, keeratakse kahekorra kokku, pistetakse jätkukoht paberi vahele ning keritakse edasi. Selkombel saab jätku kõige õhemini ning küllalt hästi isoleerida.

Mähise otsad tuuakse poolist välja paenduvate jämedamele traatidega, milleks väga hästi võib kasutada kõige peenemat sorti valgustusjuhet (litset). Kui aga sarnast traati käepärast pole, siis võib hädakorral ka mõnda teist jämedamat traati selleks otstarbeks võtta. Viimane moodus on aga ebasoovitav, sest pärastisel raudsüdamiku pooli asetamisel traadiotsad kergesti murduda võivad, mille tõttu transformaatori mähis, eriti siis, kui see murdunud traat mähise sisemiseks otsaks osutub,— tülikat ümbermähkimist nõuab, ja mida ilma raudsüdame uuesti lahtivõtmata teha ei saa.

Igal juhusel tuleb pooli pappseibide laiema külje servadesse peenikesed augud puurida, iga traadi jaoks kaks auku, ning mähiste otsa traadid nendest aukudest läbitõmmata, et neist tõmmates peenikest mähistetraati mitte kogematta katkirebida. Selleks tuleb paenduvale traadile sõlm peale tõmmata (vaata joon. 5). Sekundäärmähistel märgitakse ära mähise sisemised ja välimised otsad, muidu võib nende kokkuühendamisel eksitusi tekkida. Tähendame siinkohal, et mähiste kerimise siht primäär ja sekundäär mähistel ei avalda mingisugust mõju aparadi töö peale, *ainult mõlemad sekundäärmähised peavad ühtepidi keritud olema.*

Kui mähised selkombel kirjelduse kohaselt on valmis tehtud, siis kaetakse need väljast paberiga ära, milleks lõigatakse tugevast, tumedavärvilisest paberist 25 mm laiused ribad, keeratakse sellest paberist paar kihti mähisetraadile tugevasti peale ning kleebitakse otsad kinni. Nüüd on mähised täielikult valmis ja võib asuda südamiku kohale asetamise juurde.

Valmislõigatud ja läbipõletatud plekiribad pistetakse pooli sisse niimoodi, et kõige pikemad plekid paki keskel on ning lühemad paki äärtel. Mõlemist pooli otsast peavad aga plekid ühevõrra väljaulatama. Plekipaksus võib enam ehk vähem lahkuminna neist mõõtudest, mis meie endi arvutuse aluseks võtsime ja sellepärast peab püüdma pooli sisemusse plekkisid sissetoppida niipalju kui suudetakse. Viimased plekid peavad igatahes tugeva pingutusega torusse minema, sel põhjusel saigi pooli aluskeha materjaliks raudplekk võetud. Mida enam plekkisid avausesse sisse suudetakse panna, seda parema omadustega tuleb transformaator. Nagu nüüd näeb valmistusel olev transformaator välja joonis 6.

Transformaatori südamik ei moodusta aga veel suletud ringi, nagu see vajalik. Selle saamiseks tulevad südamiku plekid ükshaaval ja hoolikalt mahamurda kahele poole, nii et mõlemile poole ühepalju plekkisid jääb. Lõpulikku südamiku sulgemistööd hõlbustab väga transformaatori kinnipigistamine kusagile tugeva kruvi vahele, milleks võib kasutada suuri kruustange, tisleripinki või isegi tisleri liimimise kruvi ehk mõnda teist selletaolist abinõu. Kui on plekid õhukesed ja hästi ära põletatud, siis on otsade mahamurdmine kerge asi ning nende kooshoidmine

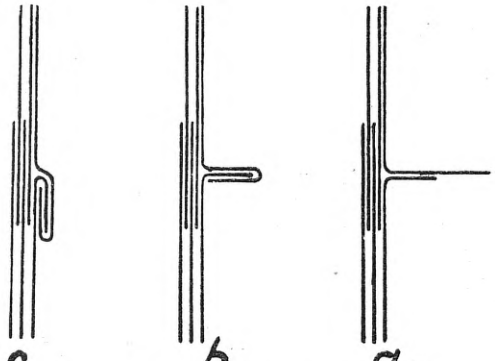

Joon. 8

lihtne. Peale transformaatori kinnipigistamist näpitsate vahele, keeratakse plekiribad lõpulikult vaheldamisi üksteise peale, nii et nende otsad vastastikku üksteist kuni 15 millimeetri pikkuselt katavad (vaata joonis 7). Viimase plekiga suletakse, tangisid koolutamiseks abiks võttes, plekkide pakk nii, nagu seda joonis 8 kujutab.

Täpselt samuti suletakse ka südamiku teine pool ning transformaator on valmis.

Plekkide painutamine ning kokkutõmbamine nõuab teatavat näppude tugevust ning vilumust. Igakord ei õnnestu südamiku sulgemine esimise katsega ning tuleb uuesti otsast pääle alata. Peab silmas pidama, et transformaator seda parem tuleb, mida tihedamalt plekid kokkutõmmatud on. Transformaatori valminemisega on ka alaldaja keeruliseim ning tähtsaim osa valmis.

Paispool.

Transformaatorist tulev vahelduv vool muudetakse alaldajas lambis ühtepidi suunitud voolu pulsatsioonideks, missugused kaugeltki veel alalist voolu endast ei moodusta.

Nende pulsatsioonide koondamiseks ja sumbutamiseks alaliseks vooluks ongi määratud nõndanimetud filter, mis koosneb kahesugusist liitosist: kondensaatorist ning paispoolist. Kondensaatorite valmistamine kodusel teel on peaaegu võimata, vähemasti sarnasel kujul, nagu neid tehased valmistavad, sellepärast tuleb need valmis kujul hankida. Filter on aga seda mõjukam, mida võimsamad on selle liitosad.

Et odavamate kondensaatoritega läbisaada, tuleb valmistada võimsam paispool. Paispooli mõju on seda suurem, mida rohkem keerdusi traati on keritud südamikule ning mida suurem südamiku põiklõige. Kui paispooli traadiks on valitud liiga peenikene traat, siis läheb paispoolis liiga palju pinget kaduma, mille tõttu võrkanood soovitavat ning oodatud pinget anda ei suuda.

Eelpooltoodud põhjusil ning lisaks veel sellepärast, et valmistamist lihtsustada, valisime käesolevas aparaadis paispooli samade mõõtudega, millede järele koostasime transformaatori, sellepärast on kõik juhtnöörid, mis eelpool antud transformaatori valmistamiseks, täiel määral maksvad ka paispooli ehitamiseks. Ainukese erandina tuleb paispooli mähise alus valmistada ainult kahe pappseibiga nelja asemel, sest paispoolile paigutatakse ainult üks mähis 0,25 ehk 0,3 millimeetrilisest traadist puuvilla isolatsiooniga. Mähise keerdude arv on 3000 ja vajaliku traadi raskus on umbes 320 grammi. Vähene kõrvalkaldumine keerdude arvus ei mõju paispooli omaduste pääle. Alati on kasulikum võtta rohkem keerdusi, kui vähem. Lakktraadi tarvitusele võtmine paispoolis ei ole soovitav hoopis teistsugusil põhjusil, kui transformaatoris. Nimelt omab lakktraat mähis palju suurema sisemahtuvusse, kui puuvilla isolaatsiooniga mähis. Seda sisemahtuvust kaudu pääsevad paispoolis sumbumisele määratud võnkumised paispoolist läbi ja sarnasel paispoolil ei näi vajalikku omainduktsiooni olevat, vaatamata sellele, et nõutav arv traati südamikule on keritud.

(Järgneb).

Laste töötund raadio kaudu

Pühapäeval, 4. jaanuaril 1931. a.

Head uut aastat, minu noored raadio-töösõbrad!

Juba kaua enne iga uueaasta algust ilmub rohkel arvul suuri ja väikesi kalendreid. Neid on saadaval igal pool, kuid hoolimata sellest juhtub tihti et meil ühtki kalendrit kodus ei ole. Et sellest õnnetusest üle saada, teeme omale ise ühe kalendri, mille kestvus oleks terve aasta ja veel enam. Selleks ei ole meil mingisugust kalendri

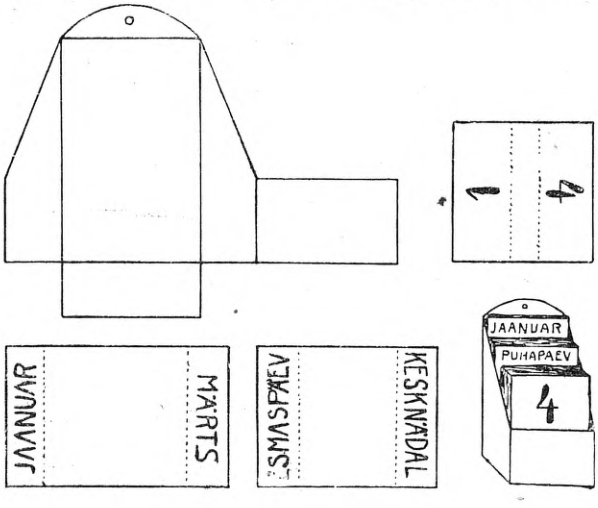

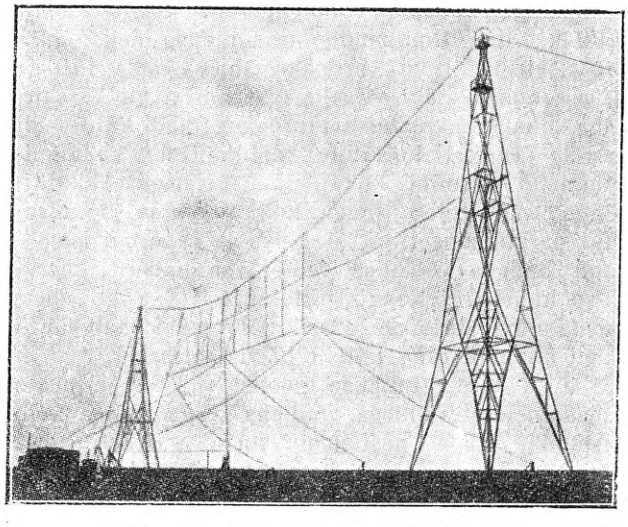

Huizeni suur-saatejaam Hollandis

materjali tarvis, mis koosneks päikse tõusust või loojaminekust, vaid tarvitame ainult natuke kõvemat paberit või pappi, liimi, joonlauda ja pliiatsit, ja meie omatehtud kalender ongi valmis. Kuidas seda teha, selleks tahan teile pühapäeval juhatust anda, ja kui teie hoolsad kuulama ja juhatuste järgi teotsema olete, siis on teil kõigil peale tunni möödumist aastane kalender valmis.

Onu X.

Parimad parimatest on

„Valvo“ raadiolambid

Seda tõendavad arjatundjad

O.-Ü. Esto-Muusika

Tallinnas ja Viljandis

Raadiouudiseid laiast maailmast

Põllumeeste soovid ringhäälingule.

Üks Prantsuse ajaleht korraldas põllumeeste seas järelpärimise, missugune ringhäälingu programmiosa neid kõige enam huvitab. Tagajärg oli otse üllatav: põllumehed soovisid esmajoones *sportlisi* ülekandeid! Muusikalisest osast huvitas neid vaid rahvalaulude, kaitseväe- ja harmoonikamuusika ülekanne. Suurt huvi tunti ka turuhindade vastu, milliseid ringhääling iga päev üle kannab.

Mikrofon külavahina.

Siberis tuleb tihti juhuseid ette, et nälginud hundid rünnakuid küladesse ettevõtavad. Endistel aegadel olid seks külavahid, kes huntide lähenemisest pidid elanikkile teatama. Nüüd on asi muutunud: küla ümbrusesse on metsadesse ja üksikute puude külge mikrofonid riputatud, mis otseühenduses valjuhääldajaga külas. Lähenevate huntide hulumist on nüüd valjuhääldaja abil külas õige varakult kuulda ja külarahvas saab end nende vastuvõtmiseks ettevalmistada.

Uus saatejaam Gdyniasse.

Gdynias ollakse praegusel silmapilgul hoolsalt ametis ühe 12 kv võimelise saatejaama ehitamisega, mis sellega ka Poola riigi äärtesse ringhäälingu edasitungimist soodustaks.

Ringhääling toetab teaatert.

Senini oldi laiemates ringkondades arvamisel, et ringhääling teaatert väljatõrjuda tahab, nagu kinogi. See arvamine ei vasta aga tõele, mis igalpool ringhäälingu heatahtlikust suhtumisest teaatrisse näha. Nüüd on isegi Taani ringhääling otsustanud Kuninglikku teaatert Kopenhaagenis rahaliselt toetada.

Valjuhääldaja rahurikkujana

Ühel raadioäril Münchenis oli ärikohas tänavale valjuhääldaja üles seatud, nagu seda väga paljuis kohtes praktiseeritakse. Naabrile ei meeldinud aga alaline valjuhääldaja kära ja ta kaebas äriomaniku avaliku rahu rikkumise pärast kohtusse. Nüüd on asi jõudnud kõrgema kohtuni ja kõik kolm instantsi mõistsid üksmeelselt ärimehe süüdi avalikus rahurikkumises. Kohus seletas, et ei või naabrite ja möödakäijate närvidelt rohkem nõuda, kui nad kannatada suudavad.

Raadio hiirelõksuna

Üks raadiokuulaja Prahas kuulis ühel päeval järsku programmi asemel hirmsat plärinat valjuhääldajas. Arvas, et vist ilmastik või vool süüdi on ja hakkas asja lähemalt uurima. Selgus, et üks hiir oli sattunud valjuhääldajasse, oli sealt välja püüdes kõik juhed läbi näärinud ja igalpool lühiühendusi tekitanud. Näha ikka, et hiired moodsate asjadega veel harjunud ei ole!

Ungari tahab 100 kw saatejaama ehitada

Ungari raadiokuulajate arv on viimaste aastate jooksul kolmekordseks kasvanud. Möödunud aasta lõpuks oli juba 300.000 kuulajat. Ungari ringhääling kavatseb seda arvesse võttes käesoleval aastal kaht 10 kw võimelist abisaatejaama ehitada ja tuleval aastal Budapestis ühe 100 kw võimelise saatejaama ehitustöödega algust teha.

Ületamatud on praegusel ajal

Lumophon 3 ja 4 lamb.

varivõre võrkvastuvõtjad

3 lamb.— Kr. 175.— 4 lamb.— Kr. 210.—

O.-Ü. Esto-Muusika

Tallinnas ja Viljandis

Kaubamaja „AKKORD“

Harju tän. 34, telefon (2)29-05

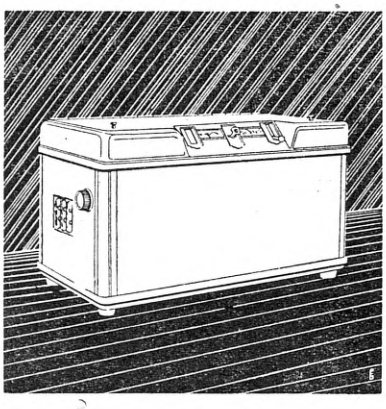

Pakub
suures valikus soodsail tingimustel

raadio-aparaate,

nagu: *SEIBT*, *PHILIPS* ja teised. Iseehitajale suures valikus häid *raadioosi.*

Grammofone ja plaate kuulsamatest vabrikutes.

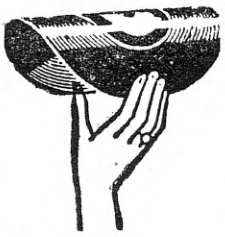

Paenduvate, mittepurunevate grammofoniplaatide

PHONYCORD-FLEXIBLE

ainuesindus

Väljaandja: Üleriikline Eesti Raadioühing, Tallinn, Lai tän. 39. Vastutav toimetaja: Dr. H. Mäe, Nõmmel, Nurme tän. 16. Kuulutuste hind: Kuulutuste osas 6 senti mm, enne teksti 8 senti mm, tekstis 10 senti mm, programmiosas 12 senti mm. Pikaajaliste kuulutuste pealt hinnaalandusi. Kuulutusi võtavad vastu Tallinnas: R. Saving, Lai tän. 39, telefon ETK 32; Nõmmel: Dr. H. Mäe, Nurme tän. 16, telefon 259; Tartus: Ins. E. Mägi, Promenadi tän. 6—5, telefon 157.
Üksiknumbri hind 10 senti, kaksiknummer 20 senti. Tellimise hind aastas 4 kr. 50 senti, poolaastas 2 kr. 40 senti ja veerandaastas 1 kr. 20 senti. Tellimisi võtavad vastu kõik postkontorid ja talitus, Tallinnas, Lai tän. 39, hra R. Saving.

Alalisvoolu
võrk kauge-vastuvõtja

vastuvõtja
valjuhääldaja } *koos!*

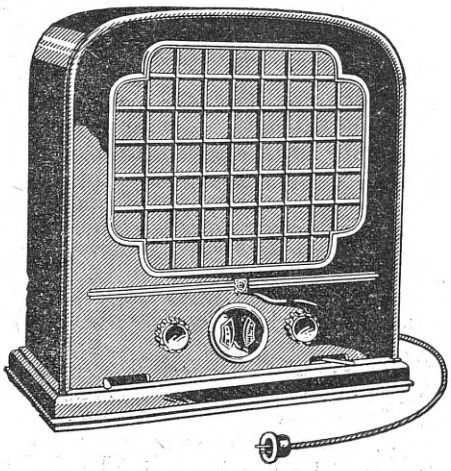

TELEFUNKEN
33 GLE

Komplekt Kr. ***185.—***

hoiab kokku ruumi ja raha, on tehniliselt täiuslik ja väliselt kaunis.

Hinnaväärtuslik uute Telefunken-lampide tõttu

selektiivseim jaamadevalija.

Ilusa kõlaga:
4-poolusega valjuhääldajad

TELEFUNKEN

vanimad kogemused — moodsaim konstruktsioon

Saeveski ja lauahoov A. OIT & M. MÄE

Nõmmel, Õie tän. 1—5. Telefon 14

Saadame ka raudteed mööda kätte.

müüb kõiki ehitusmaterjaale kõige soodsamate hindade ja tingimustega

Eesti Ühistrükikoda, Tallinnas 1931

Tallinnas, 3. jaanuar 1931