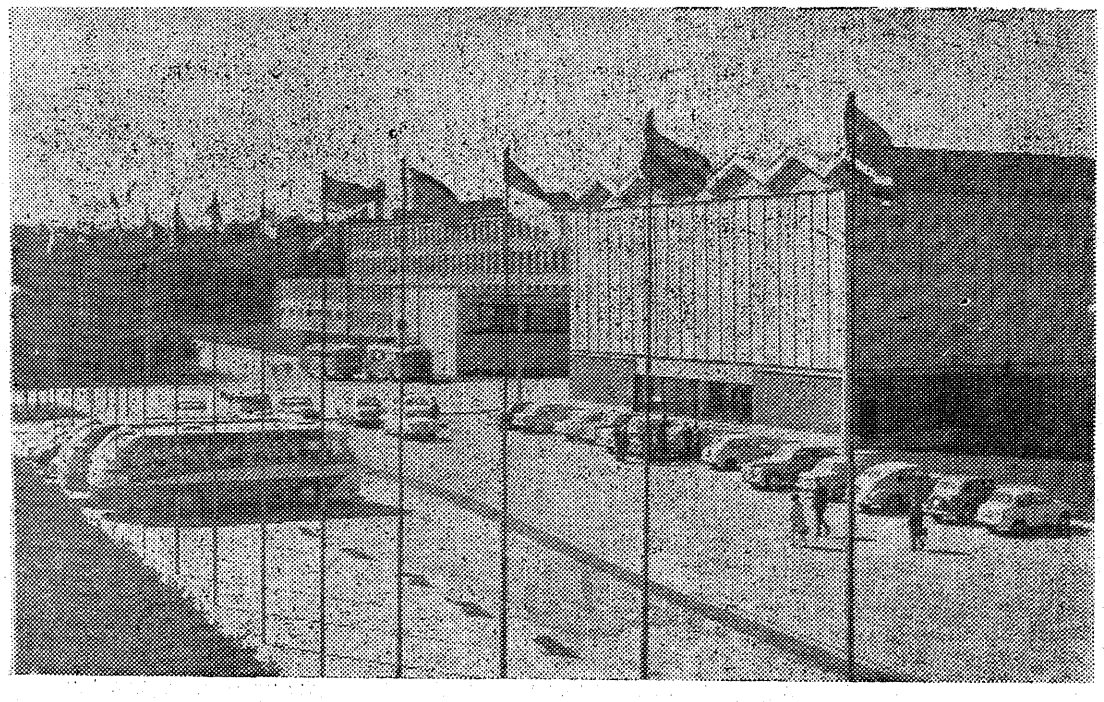

Tallinna Polütehniline Instituut võtab käesoleval aastal vastu 2240 uut üliõpilast, neist päevasesse osakonda 1150

Valida on 31 eriala

Ootame uut vastuvõttu

Tallinna Polütehniline Instituut võtab käesoleval aastal vastu 2240 üliõpilast, neist päevasesse osakonda 1150. Sisseastujail on valida 31 eriala vahel. Sisseastujail tuleb valikul lähtuda kõigepealt muidugi oma huvist ja kalduvustest. Mõningaid erialasid tutvustatakse käesolevas «Tallinna Polütehnikus», kus on toodud ka kogu vastuvõtuplaan koos erialade ja kontingentide loeteluga. Erialade paremaks tutvustamiseks ilmuvad märtsikuus müügile raamatukauplustesse kõigi teaduskondade teatmikud. Teatmikes on toodud peale erialade tutvustamise ja tulevaste töökohtade iseloomustuse ka olulisemate õppeainete loetelu. Kõigil sisseastujail tuleks mainitud teatmikega tutvuda detailselt, et oluline samm elus — kutse valik — oleks igati põhjendatud, ning mitte mõjustatud mõne eriala nimetuse välisest särast. Peale teaduskondade teatmike tuleb juba märtsikuus müügile ka sisseastumise üldtingimusi käsitlev «TPI. Teatmik sisseastujaile», kus on toodud ka sisseastumiseksamite ainete programmid. Kutsevalikualast konsultatsiooni sisseastujaile Tallinna Polütehnilisse Instituuti antakse vestlustel TPI esindajatega alates 15. aprillist igal esmaspäeval Tallinnas, Kalinini 101.

V. MIKKAL,
TPI vastuvõtukomisjoni vastutav sekretär

KÕIGI MAADE PROLETAARLASED, ÜHINEGE!

TPI TALLINNA POLÜTEHNIK

Nr. 10 (625)
XXII aastakäik

TALLINNA POLÜTEHNILISE INSTITUUDI PARTEIKOMITEE, REKTORAADI, ELKNÜ KOMITEE JA AMETIÜHINGUKOMITEE HÄÄLEKANDJA

Reedel, 19. märtsil 1971

MP PEENMEHAANIKASEADMED

Peenmehaanikaseadmete spetsialiste valmistatakse meil põhiliselt ette konstruktoriteks, tehnoloogideks ja suurt tähelepanu pööratakse mõõtmiste automatiseerimisele. Nende spetsialistide ettevalmistamisel on oluline osa inseneriteaduste põhidistsipliinide kõrval ka tänapäeva teaduse ja tehnika uusimate saavutuste tutvustamisel.

B. SAAR,
masinaehitustööstuse automatiseerimise kateedri juhataja

* * *

Igasugust tüüpi aparaatide konstruktsiooni ja valmistamise tehnoloogia väljatöötamisel lasub peamine töömaht peenmehaaniku õlgadel. Töötatakse tihedas koostöös elektroonikute, automaatikute, akustikute, füüsikute ja keemikutega. Peenmehaanik tunneb neist kolleegidest põhjalikumalt konstrueerimisõpetust, konstruktsioonimaterjale, tehnoloogiat, tööpinke ja mitmesuguseid tehnoloogilisi abivahendeid; peenmehaaniku ettevalmistuses on tähtis koht tugevusõpetusel, mehhanismide teoorial, mõõtmis- ja täpsuskõsimustel; käsitletakse ka hõõrdumist, kulumist, materjalide väsimust ja palju muud huvitavat.

M. AJAOTS,
vanemõpetaja

MÕÕMBLUSTOODETE TEHNOLOOGIA

Õmblustööstus on tänapäeval üks olulisem elanikkonda tööstuskaupadega varustav rahvamajanduharu. Õmblustoodete sortiment ja kvaliteet jätavad aga sageli soovida. Sortimendi laiendamiseks ja kvaliteedi tõstmiseks ning uute materjalide ja tehnoloogiliste protsesside kasutuselevõtmiseks on pidevalt vaja uut, kõrge kvalifikatsiooniga spetsialiste, insenere.

Nende spetsialistide ülesandeks on elanikkonna varustamine kaunite, mugavate ja hästiistuvate rõivastega. Rõivaste konstruktorid ja tehnoloogid määravad kindlaks õmblustööstuse tööjõudluse, kangakulu toodetele, toodete töötlemise tehnoloogia, valivad vastavad seadmed, organiseerivad juurdelõikus- ja õmlusprotsesse ning töötavad koos moekunstnikega välja uusi moesuundi.

Tänapäeva tehnika kõrge taseme juures peab insener olema spetsialiseerunud mingile kitsale tehnikaalale, kuid seejuures peavad tal olema laialdased teadmised erialaga tihedamalt seotud aladel. Nii tuleb peenmehaanikainseneridel oma praktilises tegevuses kokku puutuda plastmasside töötlemisega, optikaga elektronseadmetega, elektrotehnikaga elektronkiir- ja plasmakeevitusega, metallitöötlemise kaasaegsete viisidega, vaakuumtehnikaga, tööstuslike protsesside mehhaniseerimise ja automatiseerimisega, ökonoomikaga ja palju muuga. On selge, et ka peenmehaanikainseneri paremaks käeks peab olema elektronarvuti, kogu kaasaegne arvutustehnika.

A. KRUUSIAUK,
mehaanikainsener, lõpetanud TPI 1965. a.

MT Toiduainetetööstuse masinad ja aparaadid

Milliseid võimalusi pakub toiduainetetööstuse masinate ja aparaatide eriala (MT) lõpetajale 5 aasta pärast vabariigi Toiduainetetööstuse Ministeeriumi süsteem?

Küsimusele vastab Eesti NSV Toiduainetetööstuse Ministeeriumi tehnikaosakonna juhataja
ANTS PÄRNOJA,
TPI lõpetanu 1947. a.

Toiduainetetööstus on tänapäeval teatavasti väga kõrgelt mehhaniseeritud tööstusharu. Peaaegu kõik meie 26 põhi-tootmisettevõtet on praegu juba mehhaniseeritud. Seda soodustab tööstuse suur spetsialiseerimisaste, mis omakorda võimaldab pidev- ja tootmisprotsesside organiseerimist.

Praegu süveneb see protsess täieliku automatiseerimise suunas. Kui me täna oleme üksikute agregaatide ja liinide automatiseerimise tasemel, siis viie aasta pärast jõuame kindlasti juba automatiseeritud tehasteni. Salutaguse Pärmitehas kujuneb selliseks tehaseks juba 3 aasta pärast.

Plaanis on jõuda käesoleval viisaastakul põhiliste tootmisprotsesside kompleksse automatiseerimiseni terves reas suuremates tehastes. (Kondiitritoodete vabrik «Kalev», koondis «Liviko», suured leivatehased.) Peale seda tekib võimalus rakendada nendes ettevõtetes tööle juba juhtimise automatiseeritud liine, kus tootmisprotsessi hakkab juhtima elektronarvuti.

1975. a. on kavas kogu süsteemi ettevõtted ühendada ministeeriumi, juhtimis- ja arvutuskeskuse suure EAM kaudu ühtsesse juhtimis- ja informatsiooni töötlemise süsteemi.

On täiesti selge, et meie tööstus pakub toiduainetetööstuse masinate ja aparaatide eriala inseneridele piiramatut ja huvitavat tööpõldu oma loomingulisele võimete rakendamiseks, eriti leiutamise ja ratsionaliseerimise alal.

Peale selle tahaks juhtida noorte tähelepanu asjaolule, et toiduainetetööstus on juba oma iseloomu poolest stabiilne ja pidevalt arenev tööstusharu. Ka meie töötamiskeskkond oma äärmise puhtuse ja püsivate mikroklimaatiliste tingimustega peaks pakkuma huvi.

MM MASINAEHITUSE TEHNOLOOGIA

Masinaehitaja, aspirant VELLO REEDIK (lõpetanud Pärnu L. Koidula nim. II Keskkooli), kes kirjutab dissertatsiooni teemal

«PNEUMO-HÜDRAULILISED RELEE-JÄLGIVAJAMID ARVPROGRAMMJUHTIMISEGA PINKIDELE»,

ütleb, et masinaehitus on traditsiooniline ja huvitav inseneriala.

Kui 52 aastat tagasi kõrgemale tehnilisele haridusele Eestis alus randi, juba siis oli üheks erialadest masinaehitus. On ju masinaehitus üks inseneriasjanduse tugisambaid ja ilma tema abita vaevalt ükski tehniline mõte saab muutuda reaalsuseks.

(Järg lk. 2.)

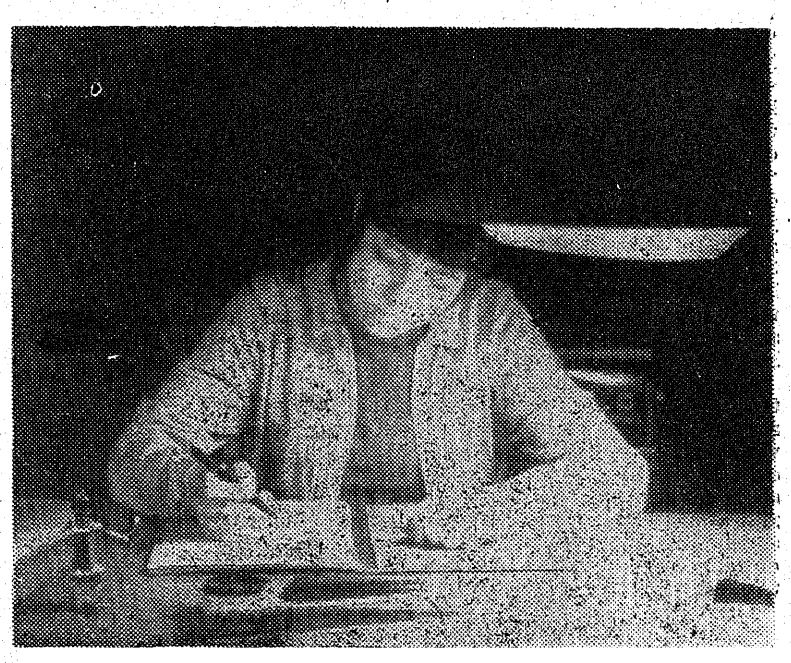

Avaldus TPI-sse saab kirja pandud

Ing. mech. in spe — Teile on viktoriiniülesanded 2. leheküljel!

MM Masinaehituse tehnoloogia

(Algus lk. 1.)

Väga ekslik oleks arvata, et eriala traditsioonilisus on tema konservatiivsuse tunnuseks. Vastupidi, masinaehitusinsener peab olema eriti hästi kursis kõigi tehnika progressi suundadega. Pole ju võimalik et ta suudaks projekteerida kaasaegseid keerukaid masinaid ja seadmeid ilma neis toimuvaid protsesse tundmata. Ka elektronarvuti on muutunud masinaehitaja sagedaseks abimeheks, kergendades tunduvalt insenerlikke arvutusi. Taoline universaalsuse nõue teeb selle eriala raskeks, kuid samal ajal mitmekülgseks ja huvitavaks.

Ärge laske end kohutada meie eriala pikast ja nõgisevõitu nimest — masinaehituse tehnoloogia, metallilõikepingid ja -riistad. Masinate valmistamise tehnoloogiale pühendatakse meil tõepoolest suurt tähelepanu. Ei ole ju mõeldav, et konstruktor saaks projekteerida töökindlat, odavat ja konkurentsivõimelist masinat ilma ettekujutuseta sellest, kuidas seda valmistada. Kaasaegsed metallilõikepingid aga on keerukad ja täpsed seadmed ning nende põhjalik tundmine kulub marjaks ära ükskõik milliste muude seadmete projekteerimisel.

Masinaehitus pole ainult poiste eriala. Pole märgata, et meie senised naissoost lõpetanud oleksid pettunud ja annaksid milleski alla oma vastassoost kolleegidele. Pidage silmas, et esimene naissoo esindaja astus meie erialale juba 1923. a.!

Loomulikult huvitavad sisseastujat esijoones valitud eriala arenguperspektiivid ja tema enese võimalik koht tulevikus. Nõudmine masinaehitusinseneride järele on alati ületanud pakkumise ja pole oodata selle olukorra muutumist lähemas tulevikus. Kogu meie elu ja tööstuse automatiseerimine ning mehhaniseerimine üha kiireneb. Kuid kõik see moodne tehnika ei saa ilmale tulla ilma masinaehitajate otsese abita. Nii töötab enamus meie eriala lõpetanuid konstruktoritena uute masinate loomisel kui ka olemasolevate moderniseerimisel ja automatiseerimisel. Osa masinaehitajaid töötab ka tehnoloogidena, juhtides projekteeritu vahetut valmistamist. On huvitav, et paljud masinaehitajaist töötavad juhtivail ametikohtadel hoopiski mitte masinaehituse ettevõtteis. Eks ka see tõenda meie eriala universaalsust.

Seega, kui tunnete huvi igasuguste masinavärkide ja mehhanismide vastu ja armastate ka ise nuputada, siis on masinaehitusinseneri elukutse parimaks lahenduseks.

Niisiis — mehaanikateaduskond ja masinaehitus ootavad teid.

TM Masinaehituse ökonoomika ja organiseerimine

Paljude abiturientide ees seisab juba üsna varsti tõsine probleem: kuhu minna edasi õppima? Vähesed oskavad sellele küsimusele anda kindla vastuse, sest ei ole lihtsalt kutsumust ühegi eriala suhtes. Seda ei saagi olla, ent ei ole paljuski selge, milliseid nõudmisi üks või teine eriala esitab ja millega tulevikus ühel või teisel erialal tegelema peab peab hakkama. Paljusid noorieriti just poisse on alati võlunud tehnikaprobleemid. Teisest küljest tahab aga igaüks tegelda just sellega, mis antud momendil on kõige aktuaalsem, kõige perspektiivikam. Siinkohal tuleks esile tõsta majandusprobleemide tähtsust käesoleval perioodil. Nüüdisaja tootmise järjest kasvavate mahtude juures avaldab meie edusammudele järjest rohkem mõju oskus lahendada praktilisi majandusprobleeme, oskus organiseerida ja juhtida tootmist kõige ratsionaalsemalt.

Eeltoodust lähtudes oleks soovitav valida võimalikult laia profiiliga eriala. Selline eriala, mis annaks tulevikus võimaluse valida nii erinevate majandus- ja tööstuharude kui ka tegutsemisvaldakondade vahel. Sellise võimaluse annavad TPI majandusteaduskonna erialad. Käesoleval juhul tahaks tutvustada ühte ehk kõige unikaalsemat nendest — masinaehituse ökonoomikat ja organiseerimist.

Nimetatud eriala on üks vanemaid ja end praktikas ka täielikult õigustanud erialaks majandusteaduskonnas. Eriala peamine väärtus seisneb tema unikaalsuses, tänu millele võib selle eriala lõpetanuid kohata edukalt töötamas igas majandusharus.

Kaasaja tootmine on väga keeruline protsess, kus omavahel põimuvad paljud tehnilised, majanduslikud ja sotsiaalsed probleemid. Masinaehitustööstuse töö organiseerimine ja juhtimine on aga vaieldamatult kõige keerukam. Vastavalt sellele saavad üliõpilased tugeva ettevalmistuse nii insenerlikes kui ka majandusteaduslikes distsipliinides. Eriala õppeprogramme on pidevalt täiustatud ja kohendatud kaasaja mitmekülgsetele nõudmistele. Viimastel aastatel on traditsioonilistele insenerlikele ja majandusteaduslikele ainetele lisandunud sellised ained nagu töö teaduslik organiseerimine, organisatsiooni ja juhtimise alused ning arvutustehnika. Seega kujutab insener-ökonomist endast oma mitmekülgse ettevalmistusega omapärast inseneri ja majandusteadlase sünteesi, mis loob praktiliseks tegevuseks avara tegevusvälja.

Tehnilisi probleeme on kutsutud ja seatud lahendama insenerid, majanduslikke probleeme ökonomistid. Just nende kahe valdkonna piirimail, seal kus inseneril tuleb puudus majandusteaduslikest ja ökonomistil insenerlikest teadmistest, tegutsevad insener-ökonomistid. Siia kuuluvad eeskätt just mitmesuguste tehniliste ja majanduslike lahenduste kooskõlastamine ja põhjendamine, töö tasustamise, töö organiseerimise ja juhtimise probleemid. Loomulikult ei sega mitmekülgsus insener-ökonomisti spetsialiseerumast kas ainult tehnikale ja tehnoloogiale või majandusele.

Assistent K. GERNDORF,
Tööstuse juhtimise ja planeerimise kateeder

KUI ON VÕIMEID JA HUVI

EHK MILLEKS VIKTORIINI VAJA ON

Kõrgema haridusega masina- ja aparaadiehitajaid on TPI-s juba pikka aega ette valmistatud, ent sellest hoolimata on vajadus nende järele ikka suur. See seab tõsised probleemid nende ette, kes on mainitud spesialistide ettevalmistamisega seotud. Et rohkem insenere välja lasta, tuleb teadagi suurendada üliõpilaste arvu, see aga tähendab, et ei piisa sellest, kui ülikooli võetakse vastu ainult kõige võimekamad, vaid tuleb võtta ka keskpäraseid. Õpetamisel tuleb keskpärastele pöörata rohkem tähelepanu, sest omapead jäetuina nad võib-olla ei lõpetaks. Tugevamad küll lõpetavad, ent võib juhtuda, et samuti keskpärastena, sest neile polnud võimalik piisavalt tähelepanu osutada.

Selleks, et tagada tehnika kiiret progressi, ei piisa aga ainult keskpärastest, nad võivad küll enam-vähem säilitada olemasoleva taseme, mitte seda aga märgatavalt tõsta.

Omakorda, selleks et koolitada spetsialiste, kelle tase oleks üle keskmise, ei piisa ainult koolitajate tahtmisest. Vajalik on ka koolitatavate huvi asja vastu. Teame aga, et mitte kõik ei astu kõrgemasse kooli huvist õpitava eriala vastu.

Järelikult tuleks esiteks lahendada küsimus, kuidas leida võimekaid asjast huvitatuid. Teine probleem on, kuidas neile huvilistele pakkuda nende võimetele ja huvile vastavat koolitust. Viimane probleem üheks võimalikuks lahenduseks oleks neist eri rühma moodustamine, kus loeksid parimad õppejõud, kus käsitletaks põhjalikumalt elektronarvutite kasutamise võimalusi masinaehituses, pööratakse rohkem tähelepanu konstrueerimisele ja kus töö oleks tunduvalt viljakam, sest õppejõud ei pruugiks end kulutada ükskõiksetele.

Asjast huvitatute leidmise teeb raskeks see, et enamikel noortest on rohkem kui üks huviala, mille hulgast neil endilgi on raske valida. Kui aga käesolev masinaehitusalane viktoriin aitaks leida mõnegi potentsiaalse masina- või aparaadiehitusinseneri, siis oleks ta oma ülesande täitnud.

MASINAEHITUSALANE VIKTORIIN

TINGIMUSED

Viktoriinist võivad osa võtta kõik abituriendid ja keskhariduse saanud noored, kes kavatsevad astuda TPI mehaanikateaduskonda. Vastused saata aadressil Tallinn 26, Ehitajate tee 5, Mehaanikateaduskonna dekanaat. Ümbrikule kirjutada tingimata saatja aadress ja nimi, kool ja klass. Vastuse esitamise tähtaeg on 20. aprill 1971 (postitempli kuupäev).

Iga ülesande lahenduse eest on võimalik saada maksimaalselt 10 punkti. Juhul kui kaks või enam võistlejat saavad ühepalju punkte, siis korraldatakse nende vahel järelvõistlus.

Paremate lahendajatele on ette nähtud auhinnad (mälestusesemed, inseneritarbed, kirjandus jne.). Peale selle arvestatakse viktoriinist osavõttu ja tulemusi sisseastumisel TPI mehaanikateaduskonda.

Kõik viktoriinist osavõtjad kutsutakse viktoriini pidulikule lõpetamisele TPI-sse. Kavas on järelvõistlus esikoha selgitamiseks (vajaduse korral), auhindade kätteandmine, mehaanikateaduskonna juhtivate õppejõudude üleastumised ja lõpetuseks kohtumisõhtu teaduskonna üliõpilastega.

KÜMME KÜSIMUST

1. NLKP XXIV kongressi direktiivide projekt NSV Liidu rahvamajanduse arendamise viie aasta (1971—1975) plaani kohta näeb ette masinaehituse arendamist kiirendatud tempoga.

Eesti NSV-s on masina- ja metallitöötluse toodangu kasv kavandatud 55—60% ulatuses. Missuguste tehaste baasil ja kuidas kavatsetakse see põhiliselt saavutada?

2. Kruvitungrauaga tõstetud koormus jääb püsima tõstekõrgusele ka siis, kui tõstmiseks rakendatud jõud enam ei mõju. Miks on see nii? Millise tingimuse täitmisel taoline nähe esineb?

3. Mis on STEM-2?

4. Titaant tunneb inimkond juba 1792 a.-st. Titaan on looduses laialt levinud ja tal on rida väärtuslikke omadusi: suur tugevus korrosiooni- ja kuumusekindlus väike tihedus

Ometi aga titaani kasutamine konstruktsioonielementideks alles XX sajandi teisel poolel. Miks?

5. Määrata joonisel 1 kujutatud hammasrataste rea ülekandesuhe, i_{13}, ratta 3 pöörlemissuund ja selgitada ratta 2 otstarve.

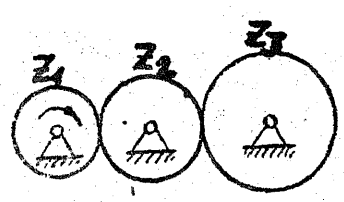

Joonis 1

Hammaste arvud: $z_1=15$, $z_2=25$, $z_3=30$.

6. Üksuurte pöörlemiskiiruste puhul kasutatakse tänapäeva masinates nn. õhklaagerdust. Mis see on?

7. Millises suunas ja kui kiiresti liigub kolb silindris (joonis 2):

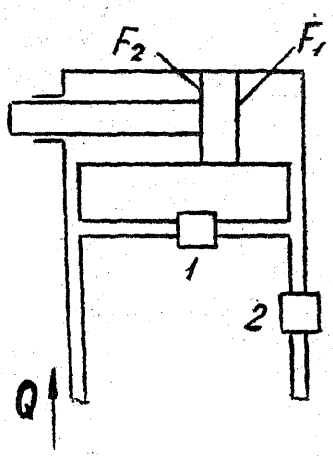

Joonis 2

a) kui kraan 1 on lahti ja kraan 2 kinni,

b) kui kraan 1 on kinni ja kraan 2 lahti,

c) mõlemad kraanid on kinni.

Q — pumba poolt antav vooluhulk cm^3/s, F_1 ja F_2 — kolvi pinnad cm^2.

8. On projekteerimisel tornkraana (joonis 3), mille torni kaal $G_1=10$ t, ratastevaheline kaugus $l_1=4$ m, noole pikkus $l_2=10$ m ja kaal $G_2=3$ t.

Kasutades vastukaalu $G_3=4$ t (arvestamata vastukaalu noole kaalu) leida:

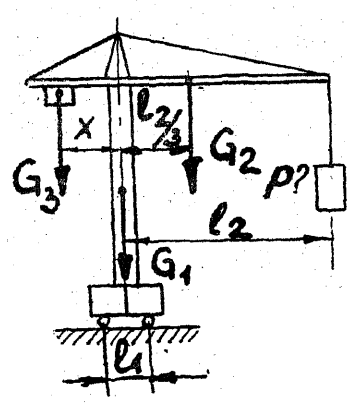

Joonis 3

1. Vastukaalu kaugus x kraana teljest,

2. Kraana maksimaalne tõstevõime P.

Varuteguriks lugeda k=2 (s. t., et kraana ei kukuks ka siis ümber kui kormus või vastukaal oleks kahekordne).

9. 1. jaanuarist 1971. a kehtib NSV Liidus uus Konstruktoridokumentatsiooni Ühtne Süsteem. Mida kujutavad joonisel 4 toodud graafilised tingtähised a—f?

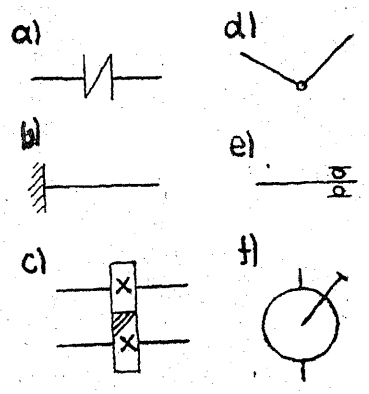

Joonis 4

10. Konstrueerida mehhanism, mis ühendaks detailid A ja B nõnda, et detaili A liigutamisel välja-(sisse-) poole liiguks detail B sama palju sisse-(välja-) poole (joonis 5).

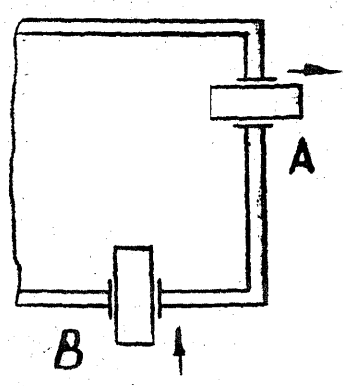

Joonis 5

ÜKB

Tudengeil on ka KONSTRUEERIMISBÜROO

Kui tulete õppima meile, saate peatselt proovida ja harjutada oma kätt konstruktoritööga.

Üliõpilaste Konstrueerimisbüroo (ÜKB) kujutab endast instituudi isemajandavat allüksust, kus üliõpilased õppejõudude juhendamisel teevad meie vabariigi mitmesugustele ettevõtetele konstrueerimistöid ja teaduslikke uurimistöid.

ÜKB tööst võivad osa võtta kõigi teaduskondade üliõpilased.

Kõik ÜKB-s tehtavad tööd peavad olema seotud õppetööga.

1970. a. valmis ÜKB töödena 9 diplomiprojekti, 60 kursuseprojekti, 72 laboratoorset tööd ja 32 üliõpilasel arvestati töö ÜKB-s tööstuspraktikana.

Üliõpilastele makstakse töö eest ÜKB-s kuni 35 rubla kuus.

1970. a. võttis ÜKB tööst osa 152 üliõpilast, kusjuures töid tehti 53 300 rubla eest.

KAS TEATE, ET...

...mullu oli praegune ehitusteaduskonna diplomand Jaan Miljan vabariigis orienteerumissportlane nr. 1.

...möödunud aastal lõpetanu Toomas Berendsen võitis NSV Liidu meistrivõistlustel 7643 punktiga pronksmedali kümnevõistluses.

Maailma edetabelis tuli ta samal võistlusalal 32. kohale.

...meie üliõpilane Ülo Iter ületas mullu esimese eestlasena teivashüppes 5 meetri piiri. Nõukogudemaa edetabelis jagas ta 7.—10. kohta.

TP TÖÖSTUSE PLANEERIMINE

Aastast aastasse suureneb meie vabariigis tööstustoodangu maht, täiustub tootmise struktuur. Järjest kasvavaid nõudmisi esitatakse ka tööstusspetsialistidele. Arvestades vabariigi vajadust, loodi TPI majandusteaduskonnas viis aastat tagasi tööstuse planeerimise eriala, mille lõpetajad saavad ökonomisti kvalifikatsiooni tööstuse planeerimise erialal.

Õppeaeg nimetatud erialal on neli aastat. Selle aja jooksul omandatakse piisavad teadmised selleks, et töötada mistahes tööstusharus planeerijana või tegeleda otseselt juhtimisprobleemidega. Mida siis konkreetselt õpitakse nende aastate jooksul? Esimesel ja teisel kursusel õpitakse põhiliselt aineid üliõpilase «üldhariduslikku» taseme tõstmiseks — «süvendatakse» teadmisi kõrgemast matemaatikast, õpitakse ajalugu, tegeldakse majandusgeograafiaga, täiendatakse ennast võõrkeeltes, heidetakse pilk tööstusharude tehnoloogiasse jne. Alates teisest kursusest lisanduvad üldainetele järk-järgult erialaained — statistika, tööstuse planeerimine, tööstuse ja ettevõtte ökonoomika, juhtimisteooria, turukonjunktuur, programmeerimine, ettevõtte organiseerimine, normeerimine jne.

Tööstuse planeerimise erialal õpetavad tunnustatud teadlased ja praktikud. Eriala profileerivaks kateedriks on tööstuse juhtimise ja planeerimise kateeder eesotsas kateedrijuhataja majandusteaduse doktori professor R. Üksväravaga. Kateedri koosseisu kuulub rida nimekaid teadlasi ja õppejõude — maj. tead. kandidaat dots. L. Pedak, maj. tead. kandidaat dotsent E. Talvik jt. Möödunud sügisel korraldati ankeetküsitlus tööstuse planeerimise eriala lõpetajate seas, et selgitada nende arvamus õpitud eriala suhtes. Vastus oli positiivne — 100% tunnistas, et valitud eriala on õige. Et TP — eriala on «pop», tunnistas kas või fakt, et juba neljandat aastat järjest on konkurss sinnaastujate suhtes üle TPI peaaegu kõige kõrgem 1970. a. lõpetanud TP-eriala esimene lend — 28 noort spetsialisti suunati rahvamajandusse kõige erinevamatele erialadele.

TP-eriala positiivseks omaduseks on lõpetajate ja lõpetanute arvates tema universaalsus ja perspektiivikus ning sügavate teadmiste andmine kõige mitmekesisemate tööalade kohta. Seda näidet kinnitab see, et esimese lennu lõpetajad töötavad, käesoleval ajal inseneri ametkohast täitevkomitee osakonnajuhataja ametkohani, normeerijast vanemrevidendini, ökonomistist plaaniosakonna juhataja asetäitjani.

Lühike artikkel ei võimalda täielikult tutvustada TP-eriala kõiki külgi, kuid valides selle eriala võite kindel olla, et teie eest ei jää varjule ükski ökonoomika ja ka üliõpilaselu külg.

A. IVALO ja A. PILVING,
tööstuse planeerimise eriala 1970. a. lõpetajad

TE Ehituse ökonoomika ja organiseerimine

TE-eriala ei eksisteeri TPI-s ja meie vabariigis kuigi pikka aega: esimesed ehituse ökonoomika alased diplomid anti Tallinna Polütehnilises Instituudis päevase õppevormi järgi välja alles 1968. a. kevadel. Küll on TE eriala aga meie rahvamajandusele väga vajalik ja selle ala spetsialistid taga nõutud. Eriala lõpetanu saab insener-ökonomisti kutse ja tema töötamisala on väga lai: lõpetanuid ootavad nii ehitusplatsid, kus võib töötada meistrina, töödejuhatajana, insenerina; ehitusmaterjalide tehased kui ka projekteerimis- ja uurimisinstituudid.

Õppeaeg antud erialal, nagu enamikul muudelgi TPI erialaaladel, kestab päevases osakonnas 5 aastat, kaugõppes 6 aastat. Õhtust õppevormi sellel erialal ei ole.

Esimesel kolmel õppeaastal õpitakse põhiliselt üldiseid distsipliine, neljandal ja viiendal kursusel on ehituslikud distsipliinid, samuti erialased. Iga kursuse lõppemisel ja enne diplomiprojekti koostamist toimub praktika. Praktikal võivad meie erialal tudengid olla ehitus- ja projekteerimisorganisatsioonides kui ka EÜE-s. EÜE-s praktika ajal töötavad nad brigadiridena või meistritena.

Meie eriala lõpetab iga lend umbes 15 inimest, nõudmised selle ala spetsialistide järgi organisatsioonide poolt on aga palju suuremad. Näiteks Ehituskomitee tahab endale käesoleval aastal 11 lõpetajat, saab aga ainult kaks.

Üle poole kohtadest on siiani pakkunud Tallinna organisatsioonid. Mujale on mindud mehhaniseeritud ehituskolonnidesse ja kolhoosidevahelistesse ehituskontoritesse: need on meistrite, töödejuhatajate, plaani- ja tootmisosakonna inseneride kohad.

TE erialal lõpetanud võivad samuti jätkata oma õpinguid aspirantuuris. Tootmises võivad nad jõuda ehitusorganisatsioonide juhtide või peainseneride ametikohtadele.

V. SPRENK,
TPI ehituse ökonoomika ja organiseerimise eriala lõpetanu, kateedri vanemlaborant

ED Ehitusdetailid ja -konstruktsioonid

See eriala on Tallinna Polütehnilises Instituudis suhteliselt noor — 1963. aastal võeti sellel erialal esimesed üliõpilased ning 1968. aastal lasti välja esimene lend lõpetajaid insener-tehnoloogi diplomiga.

Vajadus nimetatud eriala loomiseks oli tingitud olulistest muudatustest meie kaasaegses ehitustegevuses. Endiseaegsest ehitusplatsitöödest on tänapäeval tunduv osa üle viidud tehastesse. Viimastes valmistatakse kõrge viimistlusastmega suuremõõdulisi ehitusdetaile ja -konstruktsioone. Sellega väheneb tunduvalt tööde maht ehitusplatsil, kus nüüd toimub põhiliselt mitmesuguste hoonete ja ehituste kokkumonteerimine nendest elementidest. Selline suund ehitustegevuses üha laieneb ja süveneb ja seda mitte ainult Nõukogude Liidus, vaid ka kogu maailmas.

Käesolev eriala ongi põhiliselt ettenähtud insener-tehnoloogide ettevalmistamiseks, kes oleksid võimelised neid detaile ja konstruktsioone projekteerima, neid tehastes valmistama ja ehitusplatsil monteerima.

Õppeprogrammi kohaselt vastab ettevalmistus üldainetes teiste tehniliste erialade omale. Vanematel kursustel omandatavad erialased ained annavad ülevaate ja oskused, mitte üksnes detailide ja konstruktsioonide tootmiseks, vaid seda ka kõigi tähtsamate ehitusmaterjalide osas. Suhteliselt tugev keemia kursus aga loob eeldused, et tootmistehnoloogiate kiires arengus on selle eriala lõpetanu võimelin kiirelt orienteeruma ning omandama uut.

Vabariigis eksisteeriv väga lai teaduslike asutuste võrk ehitusmaterjalide uurimiseks avab selle eriala lõpetanule ka lalad perspektiivid teaduslikul alal töötamiseks ning oma kvalifikatsiooni tõstmiseks teaduslike astmete taotlemisega.

KAS TEATE, ET...

...TPI-s on praegu tegevuses 15 isetegevuskollektiivi. Nende üritustes lööb kaasa 573 isetegevuslast õliõpilaste, õppejõudude ja teenistujate hulgast.

Kõige suurem ja tuntum neist on muidugi akadeemiline meeskoor. Kooris on laulnud 25 tegevusaasta jooksul umbes 700 noort teadusejüngrit. Pähe on õpitud 282 laulu ja need on 601 kontserdil peast ette kantud.

...kammerkooris laulab 30 lauljat. Lähemal ajal sõidab kollektiiv ringreisile Lõuna-Eestisse.

...poolsada puhkpillimängijat on alati kaasa löönud suurtel ja väikestel pidustustel. Möödunud aasta sügisel käis puhkpilliorkester külakosti viimas Gruusias. Salme ja Sulevi küla rahvaga on nüüd igatahes sõlmitud tugevad sõprussidemed.

...instrumentaalansambel «Retakord» on juba 1962. a. peaaegu kõigil tudengite puhkeõhtutel mänginud tantsumuusikat. Mullu oli «Retakordil» võimalus viibida kontsertreisil Soomes.

Meie „Kuljus"

Meie, kuljuslased, oleme 22 aastat vanad. Sündisime aastal 1949. Süüdi on selles majandusteaduskonna tüdrukud. Juhendajaks sai meie Salme Valgemäe, kes meid kõik need aastad on kasvatanud. Kui me vahel kurdame, et oleme jäänud vanaks, siis seda ei saa öelda Salme kohta, oma särtsakusega ja noorusliku reipusega nakatab ta ka meid.

Meie pere on suur ja sõbralik. Kuljuslase nime kannab praegu 80 noort. Kui ansambli loomisel oli üks rühm, siis praegu saab neid kokku neli. Kõige vanem on vanem segarühm, järgneb naisrühm, siis keskmine segarühm ja lõpuks noorem segarühm. Kuid kõigi 4 rühma juhendamine käiks siiski ka nii tublile naisele üle jõu, kui seda on Salme Valgemäe. Sellepärast juhendab keskmist segarühma Ott Valgemäe.

Kahekümne ühe aastaga on kasvanud hulk häid tantsijaid, sest see, kes lõpetab TPI, tantsib «Kuljuses» vähemalt 4 aastat ja saab ühiskondlike erialade kateedrilt õiguse juhendada rahvatantsurühmi. Niisiis koos kõrgema haridusega ka tantsuline haridus. Kuid nagu elus, nii ei saa ka meil midagi kergesti. Kui kokku arvata kõigi rühmade tunnid, siis harjutame nädalas ligi 30 tundi. Palju, eks ole! Kuid harjutamine teeb meistriks.

Kua aga on vaja esineda, siis ei aita sellest 30 tunnist. Alles siis saame aru, et oleks olnud vaja harjutada poole rohkem. Kuid on hea, et sellest saavad kõik aru ning leiavad aega käia proovidel ka pühapäevadel.

Kontserte tuleb meil anda üsna tihti, esineme kodus ja väljaspool. Paljud kontserdid on saanud traditsioonideks.

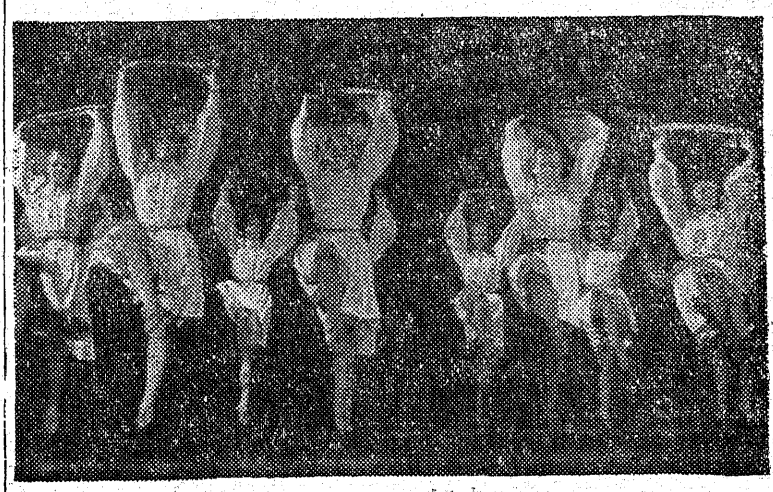

Näiteks igal kevadel ja sügisel sõidame Hiiumaale ja peame saarerahvaga 2—3 päevapidu. Iga kevadel kui tulemeKlaipedast, siis lausa kubiseme muljetest ja veel mitmeks nädalaks jätkub kõneainet.

Toredaks tavaks on noorte vastuvõtt «Kuljusesse» Selleks, et saada täieõiguslikuks liikmeks meie juurde tuleb natuke pingutada ning krimpsutad ja sügavalt ohata. Kuid miks seda näed ise kui tuled «Kuljusesse» tantsima.

21 aasta jooksul on 28 poolt paari läinud. Need 28 inimest leidsid teineteist tantsides, võib öelda, et nad tantsisid endid paari.

Noor tudeng! Kui Sul on soov tantsida või tahad Sa head elukaaslast leida, siis tule «Kuljusesse». Võib-olla on Su tulevane seal. Igatahes, kui tuled, Sa ei kahetse.

AO Tööstuslik soojusenergeetika

Meie vabariigi küllaltki karmides kliimatingimustes on soojusenergial inimese elutegevuses vaieldamatult esmajärguline tähtsus.

Hubaselt soe tuba akna taga paukuva pakasega, kuum vann või dušš igal kellaajal — kõik need mugavused tunduvad sedavõrd loomulikena, et pahatihti ei oska ette kujutadagi nende puudumist. Aga konditsioneeritud õhk teatri ja kinosaalides, soojaõhukardinad kaupluste sissekäikudel, värske, puhas õhk tehaste ja vabrikute tootmisruumides, kõik see on vahetult seotud soojusvarustuse probleemiga.

Tänapäeva linnade soojusvarustus kujutab endast suurt ja keerukat insenerlike ehituste kompleksi, mille ülesannetesse kuulub soojuse tootmine, transportimine ja jaotamine tarbijate vahel ning selle ökonoomse ja kadudeta tarbimise organiseerimine.

Kaasaegsed soojusallikad — soojuselektrijaamad ja rajoonikatlamajad varustavad soojusenergiaga terveid linnu või rajoone. Nad püütakse paigutada selliselt, et võimalikult vähe tida linnaelanikele nii vajaliku õhu saastumist suitsu ja tahmaga.

Soojusallikate viimine elamurajoonidest välja põhjustab omakorda keerukaid kommunikatsioone soojusenergia kadudeta kättetoimetamiseks tarbijatele. Tänapäeva soojusvõrgud moodustavad kümneid kilomeetreid keerulisi maa-aluseid konstruktsioone, mis peavad laitmatult funktsioneerima aasta ringi.

Soojuse üleandmisele teda transportivalt keskkonnalt elu- ja tootmisruumidele esitatakse üha suurenevaid nõudeid. Olid ajad, kus ahi hõlmas köetavast ruumist küllalt suure osa ning teda kasutati isegi ruumi kaunistamiseks — meenutame hollandi ahjusid. Nüüd aga paljudel juhtudel nõuab ruumi kujundus kütmist nii, et küttekeha võtaks minimaalselt ruumi, sageli aga ei tohi ta olla isegi nähtav.

Kogu soojusvarustuse kompleksi keerukas töö, kus esmase tähtsusega on tarbitavate soojushulkade paindlik reguleerimine vastavalt välisõhu temperatuuridele ei ole mõeldav ilma kaasaegse automaatikata.

Kõik öeldu nõuab soojusvarustusega tegelevatelt spetsialistidelt sügavaid teadmisi nii soojusfüüsika, hüdraulika, gaaside dünaamika, ehituskonstruktsioonide ja automaatika alal. Need teadmised kuluvad marjaks ära ka intiimemat laadi küsimuste lahendamisel, nagu kaminate, soome saunade jne. ehitamine, mis meie igapäevase elu mitmekesistamisel omavad järjest suuremat tähtsust.

V. KÄÄR,
RPI «Eesti Projekt» projekti peainsener, lõpetanud TPI 1952. a.

KAS TEATE, ET...

...TPI elektroenergeetika ja soojusenergeetika kateedrid on andnud 1399 inseneri, 33 teaduste kandidaati, 4 teaduste doktorit ja 454 teaduslikku tööd.

...Magdeburgi Tehnikaülikooli ees asub katladetail, mis leiti 800 meetri kauguselt katlast pärast plahvatust. See näitab, kui tugev võib olla ühe plahvatuse jõud.

...kõrgeimaks ehitiseks Eestis on 250 meetri kõrgune Eesti Soojuselektrijaama korsten. Soojuselektrijaam on soojusenergeetika kateedri kõige vahetum tööobjekt.

...Nõukogude Liidus langeb kapitaalmahutustest üks kolmandik energeetika arvele.

...maailma ja Nõukogude Liidu kogu elektrienergia toodangust saadakse 85% soojuselektrijaamadelt.

...Eesti Soojuselektrijaama üks katel tarbib tunnis 300 tonni kütust.

Meil saab ka mäeinseneriks õppida

Mäekateeder eksisteerib TPI-s 1938. aastast alates ja on selle aja jooksul vabariigi rahvamajandusele valmistanud ette ligikaudu 450 mäeinseneri, kellest umbes pooled töötavad vabariigi tähtsaimat maavara — põlevkivi kaevandatavais ettevõtteis. Nende seas on ka trusti «Eesti Põlevkivi» juhataja, seitse kaevanduse või karjääri direktorit, sama palju peainsenere, rohkesti direktorite ja peainseneride asetäitjaid ning abisid, rääkimata jaoskonnaülemaist ja muudest juhtivatest töötajatest.

See, et TPI lõpetanud mäeinseneridest umbes pooled töötavad põlevkivibasseinis, näitab, et mäeinsenere vajavad ka muud vabariigi tööstusharud. Eeskätt on need fosforiidi ja looduslike ehitusmaterjalide tootmisega tegelevad ettevõtted. Kaasaegne linneehituski ei saa enam läbi ilma mäeinseneridetа.

Mäeinseneri elukutse on sümbioos paljudest inseneriladest. Mäeinsener on eelkõige ehitaja, kes loob keeruka maa-aluste ruumide süsteemi, peab kindlustama selle püsivuse ja looma seal inimestele ja masinatele normaalsed töötamistingimused. Ja seda kõike arvestusega, et ta varsti kõik oma loodu peab uuesti purustama — purustama nii, et puruneks vajalikul määral see, mis tuleb maapõuest päevavalgele tuua, ja säiliks kõik see, mis on vajalik maaaluse ehitustegevuse jätkamiseks. Tal tuleb varustada energiaga kõiki töötavaid masinaid ja mehhanisme, pumbata välja allmaaõõntesse kogunevat vett, suunata neisse värsket õhku, korraldada liiklust kilomeetrite pikkustel allmaraudteeliinidel ning teha veel paljugi muud. Seetõttu pole sugugi üllatav, et mäeinseneri tööd loetakse raskeks, et mäeinseneri töötasu on kõrgem muu erialaga inseneride töötasust ja et vähemalt 10 aastat maa all töötanud mäeinseneridel on õigus pensionile juba 50-aastaseks saamisel.

Kaasaegne kaevandus aga erineb süngetest maa-alustest pimedatest ja rõsketest koobastest, mida kirjeldab E. Zola oma «Söekaevurites», ja millega kahjuks piirdubki väga paljude inimeste kujutlus kaevandusest, sama palju nagu hobutroska reaktiivlennukist. Juba tänapäeva kaevurgi töötab kirka asemel keerukate masinatega, insener aga peab mõtlema sellele, kuidas allutada kogu kaevanduses töötav masinate park elektronarvutite juhtimisele.

Vastavalt neile ülesannetele on mäeinseneride ettevalmistamine TPI-s suunatud sellele, et tutvustada üliõpilasi kõigi kaasaegsete automaatika, telemehhaanika ja küberneetika saavutustega. Eriline koht on mäeinseneride ettevalmistuses ka geoloogial, mis juba esimestel kursustel tutvustab tulevast mäeinseneri keskkonnaga, milles hakkavad töötama tema

poolt tulevikus juhitavad ja projekteeritavad masinad.

Seega omandavad noored mäendust õppivad üliõpilased äärmiselt universaalse inseneri-kvalifikatsiooni. See võimaldab neil praktilises töös lahendada ka paljusid inseneriprobleeme, mis pole otseselt seotud maavarade kaevandamisega.

Arvestades eriala rahvamajanduslikku tähtsust, maksab riik mäendust õppivatele üliõpilastele tavalisest 25% võrra kõrgemat stipendiumi, mis on neile kindlustatud ka rahuldava edasijõudmise puhul.

Õppetöö toimub Kohtla-Järvel.

A. REIER,
TPI mäekateedri juhataja

Ühiskondliku toitlustamise tehnoloogia ja organiseerimine

KÜ — sellist sümbolit kannavad TPI keemiateduskonna ühiskondliku toitlustamise tehnoloogia ja organiseerimise eriala õpperühmad.

Eriala loodi 1961. a., kui 25 esimest tudengit hakkasid omandama toitlusala töötaja rasket, kuid huvitavat elukutset.

Eriala nimetus vihjab sellele, et tegemist on toiduvalmistamisega ja seega nagu naiste alaga ja seepärast on senini meeste arv lõpetajate hulgas tagasihoidlik. Tegelikult pole see nii. Suurte, 150—200 töötajaga restoranide või kohvikute juhtimine, kus enamiku tööpäevast tuleb tegelda varustamise ja töö organiseerimise probleemidega, on siiski jõukohane meestele.

KÜ-eriala lõpetanud asuvad esialgu tööle sööklate, kohvikute ja restoranide tootmisala juhatajatena või insener-tehnoloogidena. Edaspidi aga ootavad juba direktori või direktori asetäitja ülesanded. Keskmine töötasu on algul 120—170 rubla kuus. Edaspidi aga töötasu tõuseb ja suurtes ettevõtetes juhtiva töötaja töötasu võib juba ületada 300 rubla.

Enamik TPI lõpetanud toitlusala spetsialiste töötab praegu Tallinna Sööklate, Restoranide ja Kohvikute Trustis. Tööalaste probleemide paremaks lahendamiseks on trustis loodud Noorte Spetsialistide Nõukogu, kuhu kuuluvad kõik kõrgema- ja keskeriharidusega spetsialistid 3 aastat pärast õppeasutuse lõpetamist. Nõukogu organiseerib ka ekskursioone Eesti NSV ja vennasvabariikide parematesse toitlusettevõtetesse. Traditsiooniks on saanud Tallinnas asuvate toitlusettevõtete seadmetega, töö organiseerimisega ja majandusliku tegevusega põhjalik tutvumine.

Lähemal ajal ootab hotell «Viru» oma kohvikutesse, baaridesse ja restoranidesse rohkesti tööjõudu. On vaja üle 100 kelneri, ettekandja, einelauatöötaja, 90 kokka jne. Üldse tuleb uude hotelli 12 erinevat tüüpi toitlus- ja ajaviitekohta, aga kõikidesse neisse on vaja tootmise juhtijat.

Avatavast kohvikust «Kadriorg» kujuneb meie pealinna kaasaegseim ja moodsaim meelelahutuskoht.

Tööpõld on lai ja seepärast ootame tugevat täiendust KÜ-eriala senistele lõpetajatele. Head «põrumist» sisseastumiseksamitel ühiskondliku toitlustamise tehnoloogia ja organiseerimise eriala eelikutele!

TOOMAS TERAS,
Kohvik «Moskva», direktor,
TPI 1967. a. lõpetaja

KAS TEATE, ET...

Tallinna Polütehnilise Instituudi 8570-liikmelisest üliõpilasperest on naisi 3522 ehk 41%.

Päevase osakonna 3982 üliõpilasest on naisi 1703 ehk ligi 43 %.

Õhtuse teaduskonna 1918 üliõpilasest seisab naiste kirjas 836 nime — ligi 44%.

Kaugõppeteaduskonna 2331 üliõpilase hulgas kohtame 816 naist. Vastavaks protsendiks tuleb 35.

Päevases osakonnas on naiste vägi kõige mõjukam keemiateaduskonnas — 511 üliõpilase kohta tuleb seal neid 378 ehk 74%.

Majandusteaduskonnas on naispere osatähtsus samuti mõjukas — 281 meesüliõpilase kohta saab neid seal kokku 690 ehk 71%.

Kroonikaraamat jutustab...

Enne ma une unustan,
maha jätan magamise,
kui et ilu ma unustan,
rõõmu ei kallista kaota.

Need sõnad tõid 24. septembril 1951 kokku umbes 30 lauluentusiasti sooviga panna TPI seinte vahel kõlama naiskoorilaul.

Kahekümne aasta jooksul on koor osa võtnud eelkõige üritustest, mis on seotud instituudiga: kunstilise isetegevuse ülevaatused, esinemud riiklikel tähtpäevadel ja aktustel, uute üliõpilaste vastuvõtmisele ja lõpetajate ellusaatmisele pühendatud aktustel, õppeasutuse šefluse all olevates valimisjaoskondades ja agitpunktides. On korraldatud iseseisvaid kontserte ja esinetud kohtumisõhtutel teiste kõrgemate koolide üliõpilastega.

Esimest korda astus koor publiku ette 28. novembril 1951. Kivimäe Algkoolis. Esimese iseseisva kontserdini jõuti aga 8. aprillil 1954. Sellest ajast alates on igal aastal toimunud «Estonia» kontserdisaalis koori aastapäeva tähistav kontsert.

Koor on laulnud Eesti mitmetes paikades. Esikoht kuulub Tartule. Kontserte on antud Viljandis, Pärnus, Võrus, Tõrvas, Rakveres, Märjamaal, Püssis, Kiviõlis, Järvakandis, Saaremaal, Muhus, Hiiumaal.

Osa on võetud kõigist koori eksisteerimise ajal toimunud üldlaulupidudest (1955, 1960, 1965, 1969), suurte laulupidude vaheajal aga neljast üliõpilaslaulupeost.

Pikemad kontsertmatkad on toimunud:

1957 — Leningrad — Kiiev — Vilnius, 1964 — Taga-Karpaatia (Vilnius—Lvov — Užgorod —Kaunas), 1967 — Moskva — Jerevan ja 1968 — osavõtt Ungaris Veszpremi linnas toimunud rahvusvahelisest laulunädalast.

Kroonikaraamatus on registreeritud 370 esinemist. Alates esimesest harjutusest on pidevalt koori juhatanud Alma Tamm.

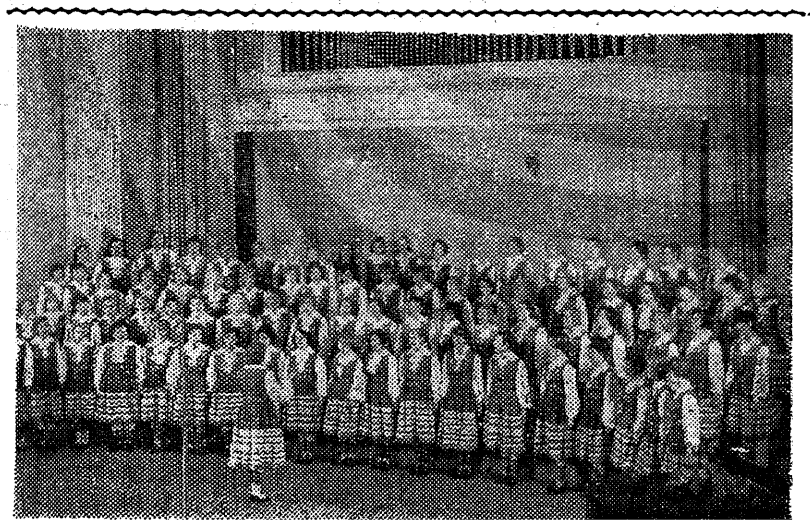

Vastuvõtuplaan õppeaastaks 1971/72

Päevasesse osakonda võetakse 1971. a. vastu 1150 uut üliõpilast, neist energeetikateaduskonda 225, ehitusteaduskonda 200, mehaanikateaduskonda 175, elektrotehnikateaduskonda 200, keemiateaduskonda 125 ja majandusteaduskonda 225 üliõpilast.

Teaduskondade ja erialade lõikes jaguneb vastuvõtt järgmiselt:

Eriala	Päevane osakond	Õhtune osakond Tallinn	Õhtune osakond K.-Järve	Kaugõppe osakond
Energeetikateaduskond				
Elektrijaamad	25e.	—	—	—
Elektrisüsteemid ja võrgud	25e.	—	—	30
Tööstusettevõtete ja linnade elektrivarustus	25v.	—	—	—
Tööstuslik soojusenergeetika	50e.	—	25v.	—
Laevajõuseadmed	25e.	30v.	—	—
Maavarade leiukohtade allmaakaevandamise tehnoloogia ja kompleksne mehhaniseerimine	25e., K.-J.	—	—	—
Autotransport	25e., 25v.	—	—	30
Elektrotehnikateaduskond				
Automaatika ja telemehaanika	25e., 25v.	30e., 30v.	25v.	—
Elektronarvutid	25e.	—	—	—
Tööstuselektroonika	25e.	—	—	25
Tööstusseadmete automatiseerimine ja elektriajamid	25e., 25v.	30e., 30v.	25v.	30
Raadiotehnika	25e., 25v.	—	—	—
Mehaanikateaduskond				
Masinaehituse tehnoloogia, mettallilõikepingid ja instrumendid	50e., 50v.	30e., 30 v.	25v.	60
Peenmehaanikaseadmed	25e.	—	—	30
Toiduainetetööstuse masinad ja aparaadid	25e.	—	—	—
Õmblustoodete tehnoloogia *	25e.	—	—	—
Ehitusteaduskond				
Tööstus- ja tsiviilehitus	50e., 50v.	30e., 30v.	25v.	60
Ehituskonstruktsioonide ja detailide tootmine	25e.	—	—	—
Küte ja ventilatsioon	25e.	—	—	—
Veevarustus ja kanalisatsioon	25e.	—	—	—
Autoteed	25v.	—	—	30
Keemiateaduskond				
Elektroonika erimaterjalide tehnoloogit	25e.	—	—	—
Keemiatööstuse protsessid ja keemiaküberneetika	25e., 25v.	—	—	—
Konserveerimise tehnoloogia	25e.	—	—	—
Ühiskondliku toitlustamise tehnoloogia ja organiseerimine	25e.	—	—	25
Majandusteaduskond				
Tööstuse planeerimine masinaehituse ökonoomika	25e., 25v.	30e., 30v.	25v.	60
~~Majandusliku informatsiooni mehhaniseeritud töötlemine~~	25e., 25v.	K.-J 30e., 30v.	25v.	30
Ehituse ökonoomika ja organiseerimine	25e., 25v.	—	—	30
Raamatupidamine	25e.	—	25v.	30
Majanduslik informatsiooni mehhaniseeritud töötlemine	25e.	30e.	—	—
Elukondliku teenindamise ökonoomika ja organiseerimine	25e.	—	—	—

Märkused: e — komplekteeritakse eesti õppekeelega rühm.
v — komplekteeritakse vene õppekeelega rühm.
K.-J. — kahel esimesel õppeaastal toimub õppetöö Kohtla-Järvl.
* — vanematel kursustel suunatakse Leedu NSV kõrgematesse õppeasutustesse.

Mida me laulame?

Kahekümne aasta kestel on TPI akadeemilise Naiskoori repertuaari märgitud 287 laulu, seega 14—15 uut laulu aastas — see hõlmab n. ö. iga-aastase täismetraažilise kontserdikava uutest lauludest. Laule on esitatud üle 3000. Siia töölõiku on mahtunud töö esimese õpitava lauluga (milleks oli M. Saare «Hällilaul») kuni W. A. Mozarti suurvormini «Reekviem».

TPI Akademeiline Naiskoor on laulnud üldse 122 helilooja laule. Kõige populaarsemaks on osutunud meie esimene naishelilooja Miina Härma, kelle üheksast repertuaaris olnud laulust on kõige kauem «seniidis» püsinud tema «Lauliku lapsepõli» (esitatud 104 korda), samuti «Nooruse unenägu» (68 korda). Laulude üldarvult on esikohal helilooja Gustav Ernesaks, järgnevad Mart Saare laulud.

Alati on koor püüdnud otsida uut nii lauludes endis kui ka esinemislaadis. Nii võeti 1962. a. osa uute naiskoorilaulude võistluskontserdist. Lauldi Mart Saare juubelikontserdil.

Koor oli üheks organisaatoriks Gustav Ernesaksa 60. sünnipäeva tähistamiseks korraldatud Tallinna üliõpilaskooride ühisel kontserdil.

Toredateks sündmusteks kujunesid ka J. Brahmsi tsükli «Armastuslaulud», ühised kontserdid Riia Polütehnilise Meeskooriga Tallinnas, Riias ja Tartus. 1969/70. lauluaastal. 14. veebruaril 1971 lisandus veel kolmas kollektiiv — Leningradi Riikliku Ülikooli Segakoor. Ühiselt esitati L. van Beethoveni «Die Himmel rühmen» oreliga ja «Fantaasia klaverile, koorile ja orkestrile» koos Eesti Raadio ja Televisiooni Sümfooniaorkestriga (solist Arbo Valdma). Kontserdi teises osas esitasid koorid J. Brahmsi tsükli «Armastuslaulud».

Vast. toim V. KALPUS

Орган парткома ректората, комитета ЛКСМЭ и профкома Таллинского политехнического института.

Trükikoda «Ühiselu», Tallinn, Pikk tn. 40/42
MB-02510

Tellimise nr. 843